Occhio

Sento sospeso

Montageanleitung

Mounting instructions

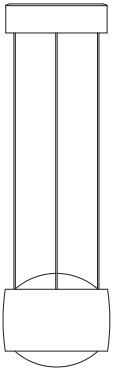

up
flat
pure

air

Inhalt / Contents

Sicherheitshinweise	06	Safety precautions	92
Produktbeschreibung	07	Product description	93
Montage head	**09**	**Assembling the head**	**95**
Montage Leuchte	**23**	**Fitting the luminaire**	**109**
Sento sospeso up mit Höhenverstellung	24	Sento sospeso up with height adjustment	110
Sento sospeso flat mit Höhenverstellung	32	Sento sospeso flat with height adjustment	118
Sento sospeso pure mit Höhenverstellung	40	Sento sospeso pure with height adjustment	126
Sento sospeso up fixe Länge	50	Sento sospeso up fixed length	136
Sento sospeso flat fixe Länge	60	Sento sospeso flat fixed length	146
Sento sospeso pure fixe Länge	70	Sento sospeso pure fixed length	156
Anhang	85	Appendix	171
Pflegehinweise	86	Care instructions	172
Info & Kontakt	87	Information & contact	173
Technische Daten	88	Technical data	174

Occhio

Sento sospeso

Montageanleitung

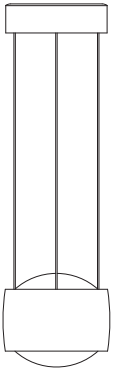

up
flat
pure

Sicherheitshinweise

Lesen Sie die Montage-/ Gebrauchsanweisung sorgfältig durch, bevor Sie die Leuchte installieren. Beachten Sie die Sicherheitshinweise in dieser Anleitung genau und bewahren Sie die Anleitung auf.



Dieses Zeichen macht Sie auf eine gefährliche Situation aufmerksam, die eine schwere Verletzung oder den Tod nach sich ziehen kann, wenn sie nicht beachtet wird. Es macht Sie zudem auf mögliche Sachschäden und andere wichtige Informationen in Verbindung mit diesem Produkt aufmerksam.



Die Montage von Elektrokomponenten darf nur von qualifiziertem Fachpersonal durchgeführt werden. Reparaturarbeiten dürfen nur von autorisiertem Fachpersonal oder dem Hersteller durchgeführt werden. Vor allen Arbeiten am Strahler (Installation, Leuchtmittelwechsel, Reinigung etc.) diesen unbedingt vom Stromnetz trennen.



Dieses Zeichen macht Sie auf Situationen aufmerksam, bei denen Sie direkt in das Licht der LED blicken könnten. Dies kann zu Nachbildern und bei längerer Dauer zu Schädigungen der Augen führen.



Sicherheitsabstand zu brennbaren Objekten einhalten: 20 cm!



Dieses Zeichen macht Sie auf heiße Oberflächen aufmerksam, deren Berührung Verbrennungen zur Folge haben können.

Achtung: Die Oberfläche des Strahlers kann nach längerer Betriebsdauer heiß sein! Vor allen Arbeiten am Strahler (Montage des Strahlers, Wechsel des Leuchtmittels, Wechsel der Inserts, usw.), Strahler immer ausschalten und mindestens 30 Minuten abkühlen lassen.

Produktbeschreibung

LED Pendelleuchte mit beidseitigem Lichtaustritt, Lichtleistung 32 W (26 W bei Version chrom glanz). Verhältnis von up- und downlight frei einstellbar. Lichtwirkung über optionale inserts veränderbar.

up-Version mit Höhenverstellung
Stufenlose Höhenverstellung und hohe base inkl. Vorschaltgerät (Konverter) für Montage auf fester Decke, Anschluß an 230 V. Extern dimmbar per Phasenabschnittdimmer oder über Gestensteuerung »touchless control« am head.

flat-Version mit Höhenverstellung
Stufenlose Höhenverstellung und flache base für Montage auf Hohlraumdose, Anschluß an externe Konstantspannungsquelle (Konverter). Extern dimmbar (abhängig vom Vorschaltgerät) oder über Gestensteuerung »touchless control« am head.

pure-Version mit Höhenverstellung
Stufenloser Höhenverstellung inkl. Deckenelement zum bündigen Einbau in Hohlraumdecke. Anschluß an externe Konstantspannungsquelle (Konverter). Extern dimmbar (abhängig vom Vorschaltgerät) oder über Gestensteuerung »touchless control« am head.

up-Version fixe Länge
Fest einstellbare Höhe bei Montage und hoher base inkl. Vorschaltgerät (Konverter) für Montage auf fester Decke, Anschluß an 230 V. Extern dimmbar per Phasenabschnittdimmer oder über Gestensteuerung »touchless control« am head.

flat-Version fixe Länge
Fest einstellbarer Höhe bei Montage und flacher base für Montage auf Hohlraumdose, Anschluß an externe Konstantspannungsquelle (Konverter). Extern dimmbar (abhängig vom Vorschaltgerät) oder über Gestensteuerung »touchless control« am head.

pure-Version fixe Länge
Fest einstellbarer Höhe bei Montage inkl. Deckenelement zum bündigen Einbau in Hohlraumdecke. Anschluß an externe Konstantspannungsquelle (Konverter). Extern dimmbar (abhängig vom Vorschaltgerät) oder über Gestensteuerung »touchless control« am head.

Montage head

Montage head (inserts)



Linse

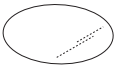

Diffusorglas

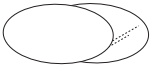

soft edge Glas,
satiniertes Glas

head

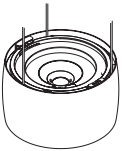

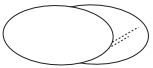

soft edge Glas,
satiniertes Glas

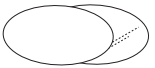

soft edge Glas,
satiniertes Glas



Linse

Version D





Linse

Version E



Montage head (inserts)

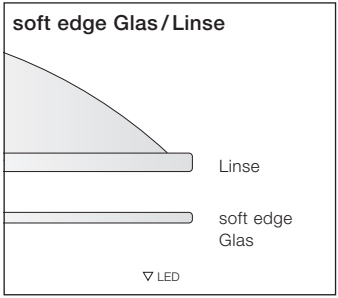

Achtung: Die Oberfläche des Strahlers kann nach längerer Betriebsdauer heiß sein! Vor allen Arbeiten am Strahler diesen immer ausschalten und mindestens 30 Minuten abkühlen lassen.

Achtung: Nicht direkt in die brennende LED blicken! Dies kann zu Nachbildern und bei längerer Dauer zu Schädigungen der Augen führen! LED nicht berühren. Sie kann dadurch beschädigt werden!

Montage head (inserts)

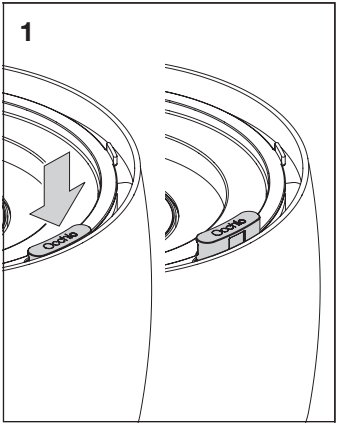

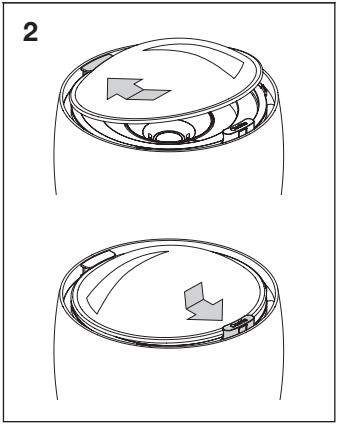

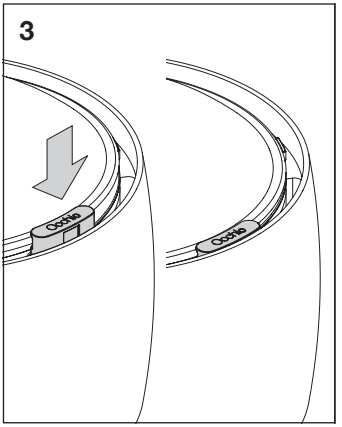

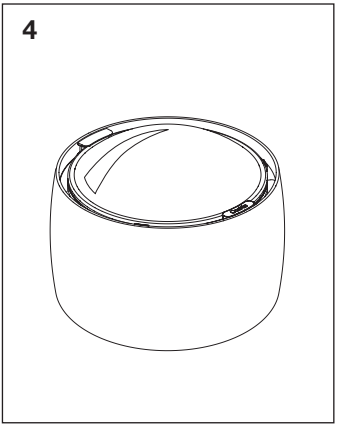

Montage spot Linse (optional)

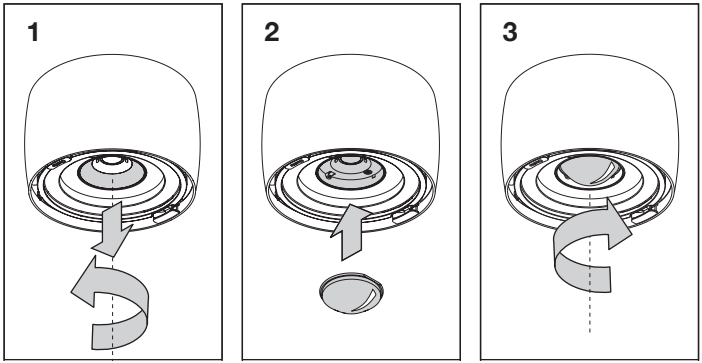

spot Linse entnehmen

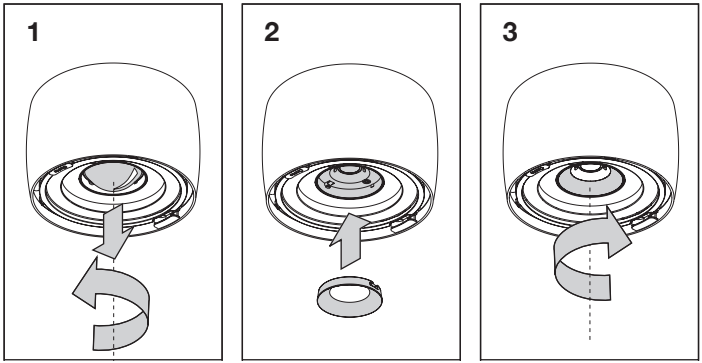



touchless control
up / down fading

head auf DIM einstellen

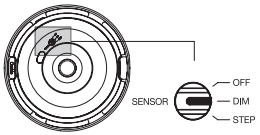

OFF Extern schalten und dimmen
DIM »touchless control«
»touchless fading«
Berührungslose Steuerung
STEP »up / down preset«
Voreinstellung Lichtverhältnis
von up- und downlight
Extern schalten und dimmen

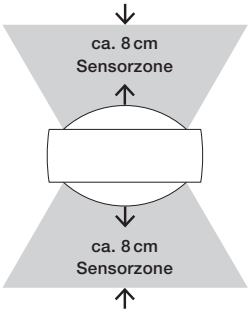

Bedienung »touchless control«

ON / OFF

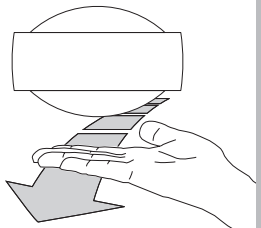

bewegen

☼ ⇄ ☼

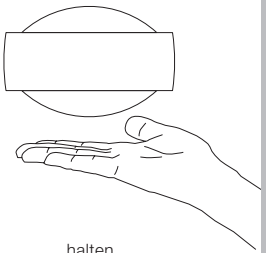

halten

Bedienung »touchless fading«

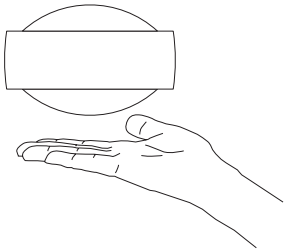

lange halten

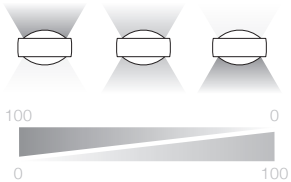

Maximale Helligkeit auf eine
Seite des Lichtaustritts ziehen

up- und downlight koppeln / entkoppeln

(ent)koppeln

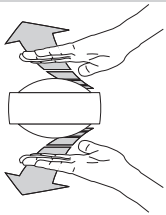

gleichzeitig bewegen
Die Leuchte blinkt
zur Bestätigung

ON / OFF

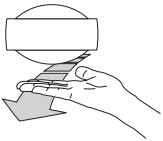

bewegen
Beide Seiten
zusammen schalten

halten

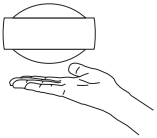

halten
Beide Seiten
zusammen dimmen



up / down
preset

head auf STEP einstellen

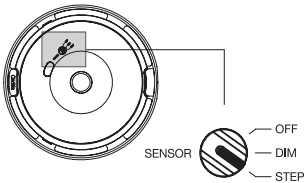

OFF Extern schalten und dimmen
DIM »touchless control«
»touchless fading«
Berührungslose Steuerung
STEP »up / down preset«
Voreinstellung Lichtverhältnis
von up- und downlight
Extern schalten und dimmen

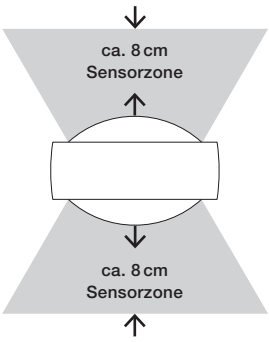

up / down-Verhältnis einstellen und speichern

1

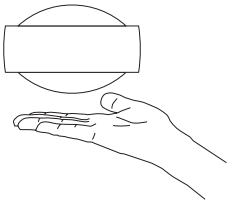

10 sek. halten

Leuchte wird entsperrt und
blinkt zur Bestätigung

2

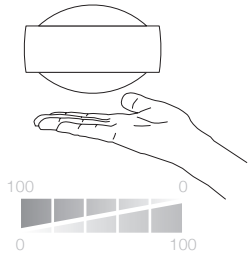

lange halten

Lichtverhältnis in 5 Stufen einstellen

3

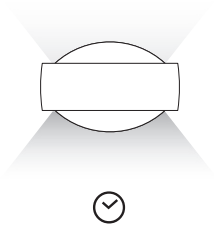

5 min. warten oder
netzseitg aus-/einschalten

Einstellung ist nun gespeichert

4 ON / OFF – DIM

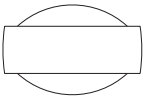



Schalter /
Dimmer*

Schalten und Dimmen

Leuchte bleibt in der
gespeicherten Einstellung

* Dimmen nur mit Occhio Konverter

Montage Leuchte



Sento sospeso up mit Höhenverstellung 24
für feste Decke, Vorschaltgerät integriert



Sento sospeso flat mit Höhenverstellung 32
für Hohlraum-/Einputzdose, Vorschaltgerät extern



Sento sospeso pure mit Höhenverstellung 40
mit Einbauplatte, Vorschaltgerät extern



Sento sospeso up fixe Länge 50
für feste Decke, Vorschaltgerät integriert



Sento sospeso flat fixe Länge 60
für Hohlraum-/Einputzdose, Vorschaltgerät extern



Sento sospeso pure fixe Länge 70
mit Einbauplatte, Vorschaltgerät extern

Sento sospeso up
mit Höhenverstellung

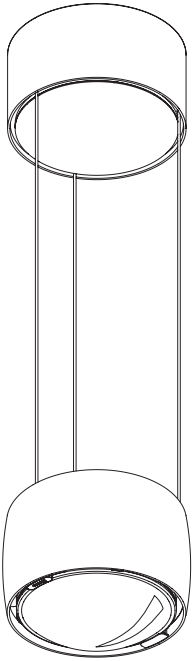



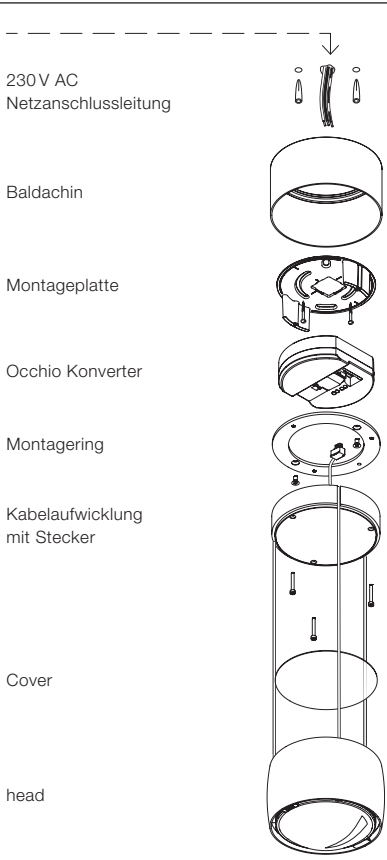
230 V AC
Netzanschlussleitung
Baldachin
Montageplatte
Occhio Konverter
Montagering
Kabelaufwicklung
mit Stecker
Cover
head

Sento sospeso up
mit Höhenverstellung

230 V AC
Netzanschlussleitung

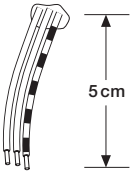

Netzkabel auf 5 cm ablängen und Enden abisolieren.

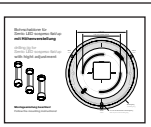

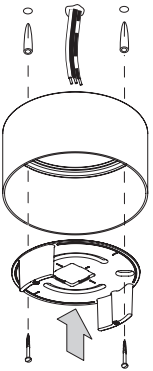

Positionen der Bohrlöcher mit beiliegender Bohrschablone ermitteln. Die Ausrichtung der Montageplatte bestimmt die späteren Positionen der Abhängekabel! Bei mehreren Leuchten auf gleiche Ausrichtung achten! **Auf den Verlauf von Stromleitungen achten!**
Zwei Löcher ø 6 mm bohren, Dübel bündig einsetzen und Baldachin mit Montageplatte anschrauben (Schrauben und Dübel sind im Lieferumfang enthalten). Darauf achten, dass die Schrauben bündig mit der Montageplatte abschließen.

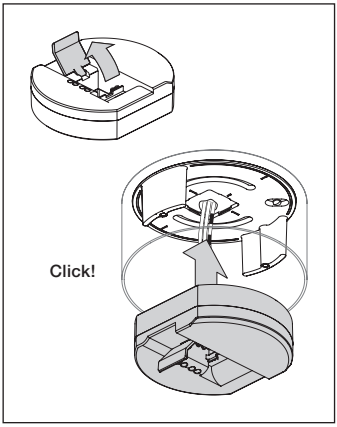

Klappe in der Mitte des Konverters mit Hilfe eines Schraubendrehers öffnen.

Konverter bündig in die Montageplatte einrasten.

Dabei die Enden der Netzleitung durch die Öffnung des Konverters führen.

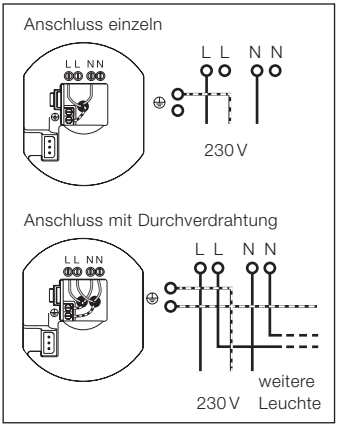

Kabelenden der Netzleitung nach Schema an die Klemmen des Konverters anschließen.

Achtung!
Vor der Montage alle stromführenden Leitungen vom Stromnetz trennen!

Sento sospeso up
mit Höhenverstellung

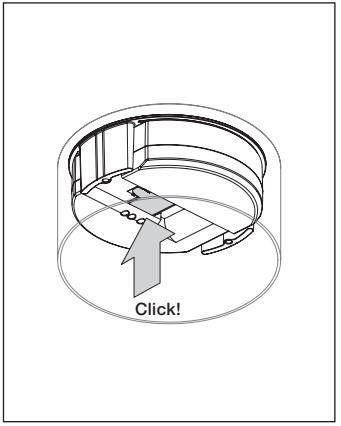

Klappe des Konverters schließen.

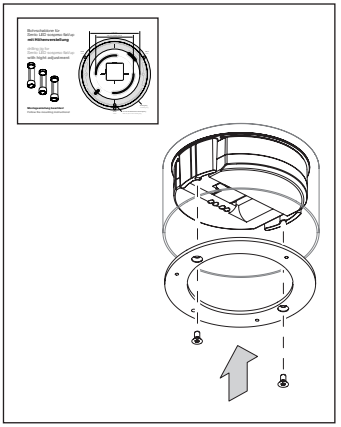

Montagering mit mitgelieferten Schrauben (Inbus) an beide Abstandshalter der Montageplatte schrauben.

Auf die richtige Ausrichtung des Montagerings achten (siehe Bohrschablone)!

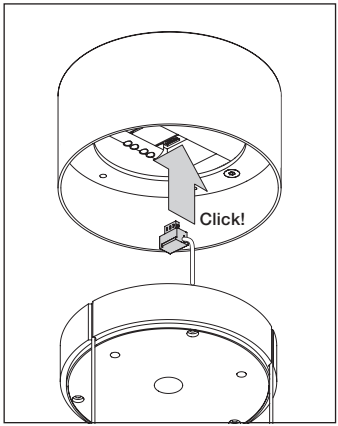

Stecker der Leuchte in eine der beiden Buchsen des Konverters stecken (LED 1 oder LED 2).

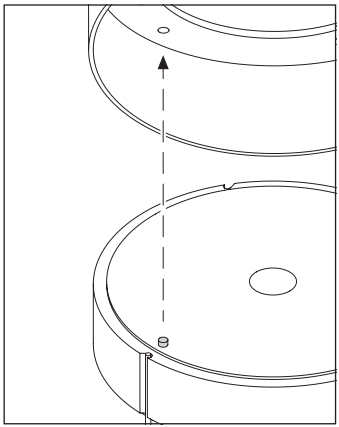

Kabelaufwicklung in den Baldachin schieben und so drehen, dass der Positionierstift in den Montagering einrastet.

Darauf achten, dass die Kabel bündig in den seitlichen Nuten liegen.

Sento sospeso up
mit Höhenverstellung

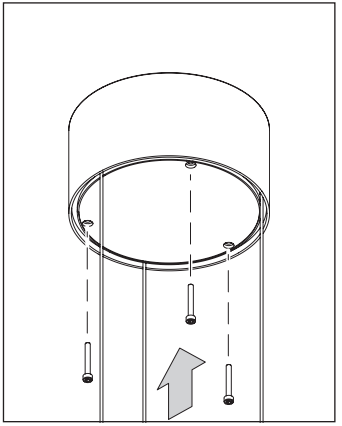

Kabelaufwicklung mit mitgelieferten Schrauben (Inbus) an den Montagering schrauben.

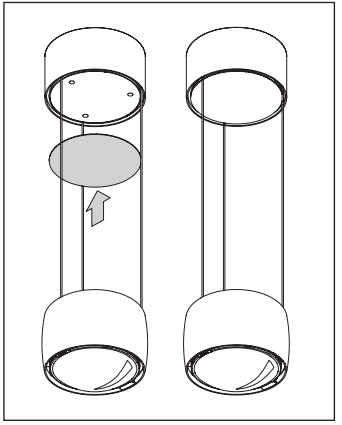

Cover aufsetzen. Es wird magnetisch gehalten.

Die Leuchte ist nun fertig montiert.

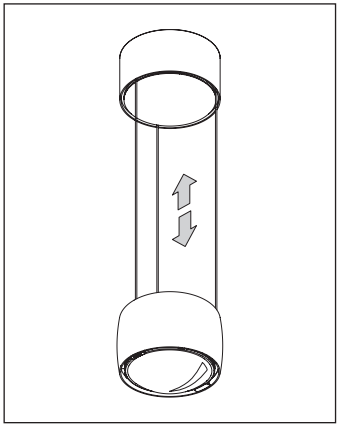

Bedienung Höhenverstellung

head mit beiden Händen senkrecht nach unten ziehen oder nach oben bewegen. Die Kabel wickeln sich automatisch in der Kabelaufwicklung auf.

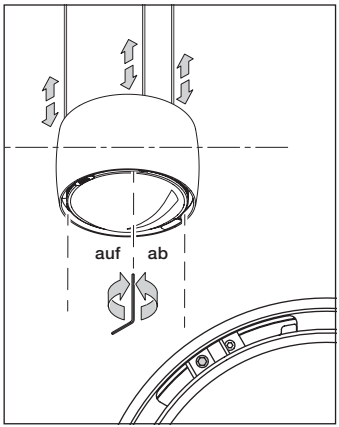

Head waagrecht einstellen

Zuerst head mit beiden Händen senkrecht möglichst weit herausziehen und wieder nach oben bewegen. Die Kabel wickeln sich gleichmäßig auf.

Hängt der head danach immer noch nicht waagrecht, kann er mit beiliegendem Inbusschlüssel ± 5 mm an allen drei Abhängungen nachjustiert werden.

Sento sospeso flat
mit Höhenverstellung

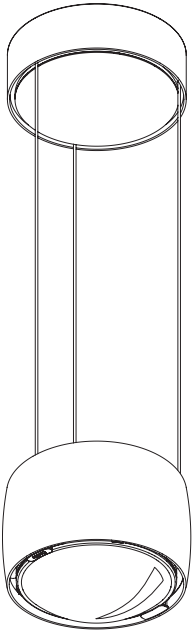



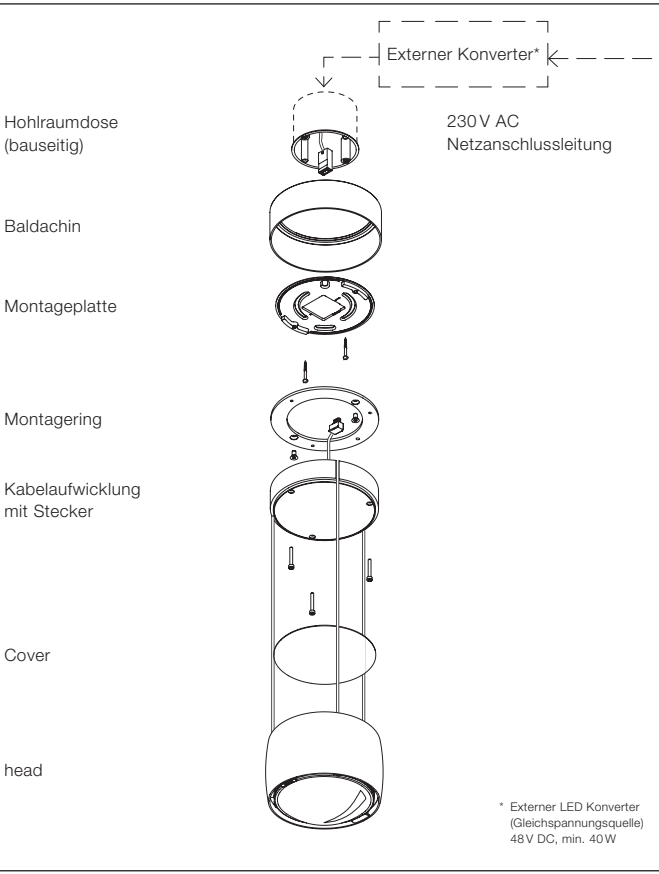
Externer Konverter*
Hohlraumdose
(bauseitig)
230 V AC
Netzanschlussleitung
Baldachin
Montageplatte
Montagering
Kabelaufwicklung
mit Stecker
Cover
head
* Externer LED Konverter
(Gleichspannungsquelle)
48 V DC, min. 40 W

Sento sospeso flat
mit Höhenverstellung

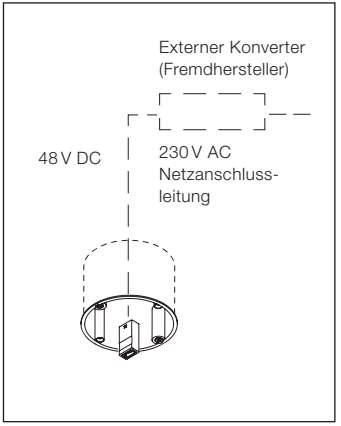

Konverter eines Fremdherstellers anschließen (siehe Beiblatt zum Konverter):
Konverter nach Schema an die Netzleitung anschließen. Kabel mit LED-Buchse an den Konverter anschließen. Technische Hinweise des jeweiligen Herstellers beachten! **Schwarz = Pluspol, Weiß = Minuspol** Buchse des LED Verlängerungskabels durch die Hohlraum-/Einputzdose nach außen führen.

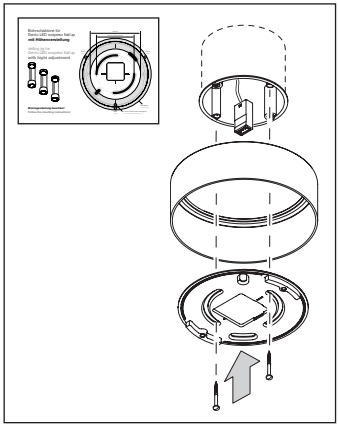

Richtige Ausrichtung der Montageplatte mit beiliegender Schablone ermitteln. Die Ausrichtung der Montageplatte bestimmt die späteren Positionen der Abhängekabel! Bei mehreren Leuchten auf gleiche Ausrichtung achten!

Baldachin mit Montageplatte an die Hohlraumdose schrauben. Dabei die Buchse des LED-Anschlusskabels durch die Öffnung führen. Darauf achten, dass die Schrauben bündig mit der Montageplatte abschließen.

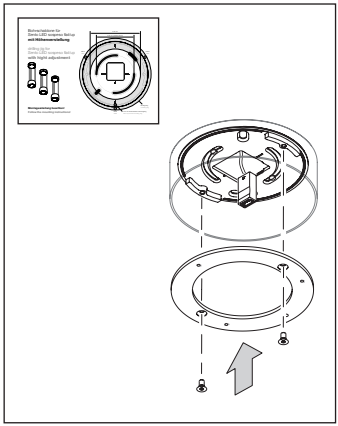

Montagering mit mitgelieferten Schrauben (Inbus) an beide Abstandshalter der Montageplatte schrauben.

Auf die richtige Ausrichtung des Montagerings achten (siehe Bohrschablone)!

Achtung!
Vor der Montage alle stromführenden Leitungen vom Stromnetz trennen!

Sento sospeso flat
mit Höhenverstellung

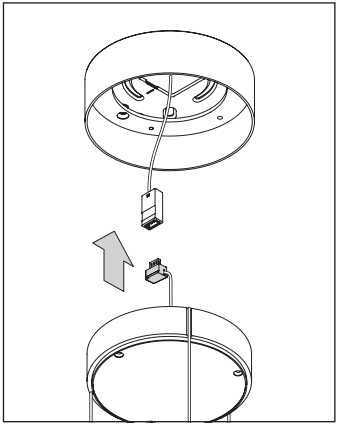

Stecker der Leuchte mit der Buchse des LED-Anschlusskabels verbinden.

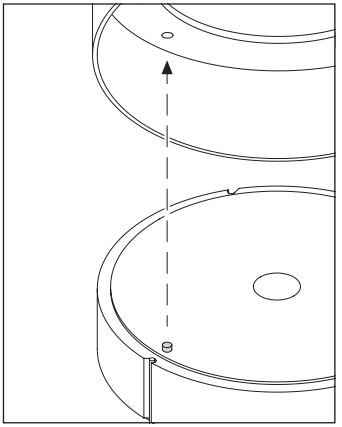

Kabelaufwicklung in den Baldachin schieben und so drehen, dass der Positionierstift in den Montagering einrastet.

Darauf achten, dass die Kabel bündig in den seitlichen Nuten liegen.

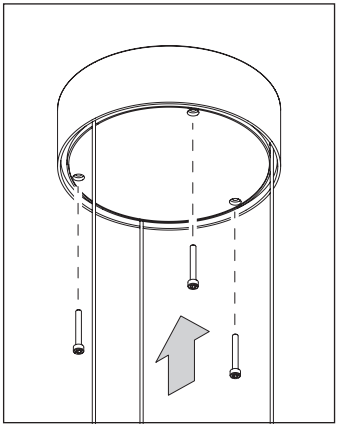

Kabelaufwicklung mit mitgelieferten Schrauben (Inbus) an den Montagering schrauben.

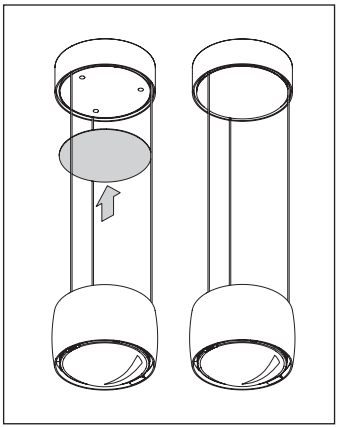

Cover aufsetzen. Es wird magnetisch gehalten.

Die Leuchte ist nun fertig montiert.

Sento sospeso flat
mit Höhenverstellung

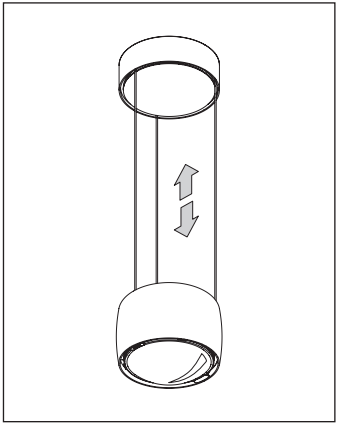

Bedienung Höhenverstellung

head mit beiden Händen senkrecht nach unten ziehen oder nach oben bewegen. Die Kabel wickeln sich automatisch in der Kabelaufwicklung auf.

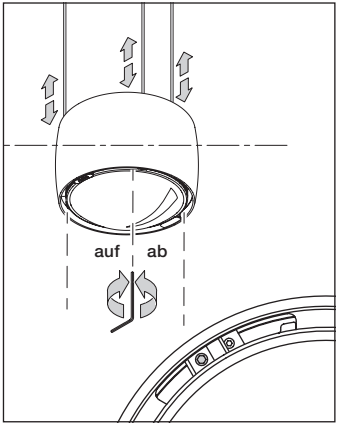

Head waagrecht einstellen

Zuerst head mit beiden Händen senkrecht möglichst weit herausziehen und wieder nach oben bewegen. Die Kabel wickeln sich gleichmäßig auf.

Hängt der head danach immer noch nicht waagrecht, kann er mit beiliegendem Inbusschlüssel ± 5 mm an allen drei Abhängungen nachjustiert werden.



Sento sospeso pure
mit Höhenverstellung

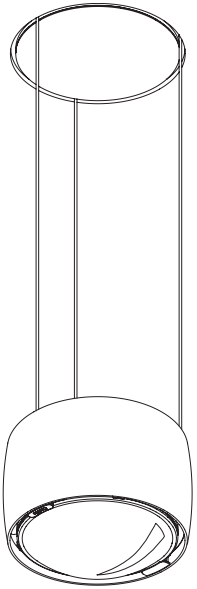



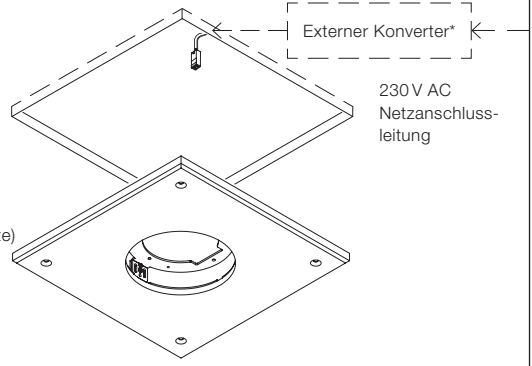

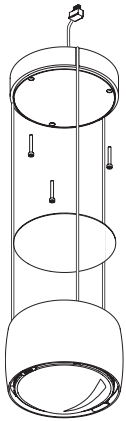

* Externer LED Konverter (Gleichspannungsquelle) 48 V DC, min. 40 W

Sento sospeso pure mit Höhenverstellung

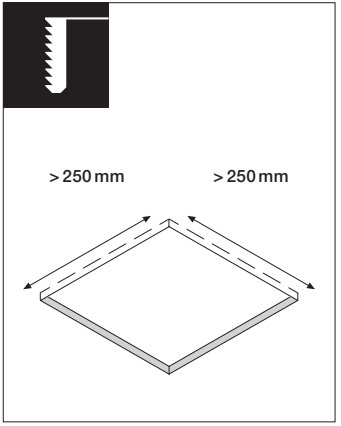

Deckenausschnitt im Format > 250 x 250 mm herstellen.

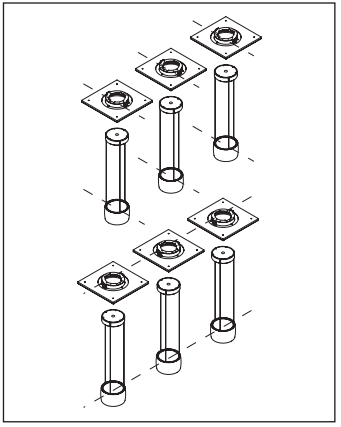

Richtige Ausrichtung der Einputzplatte beachten! Die Ausrichtung der Einputzplatte bestimmt die späteren Positionen der Abhängekabel!

Bei mehreren Leuchten auf gleiche Ausrichtung achten!

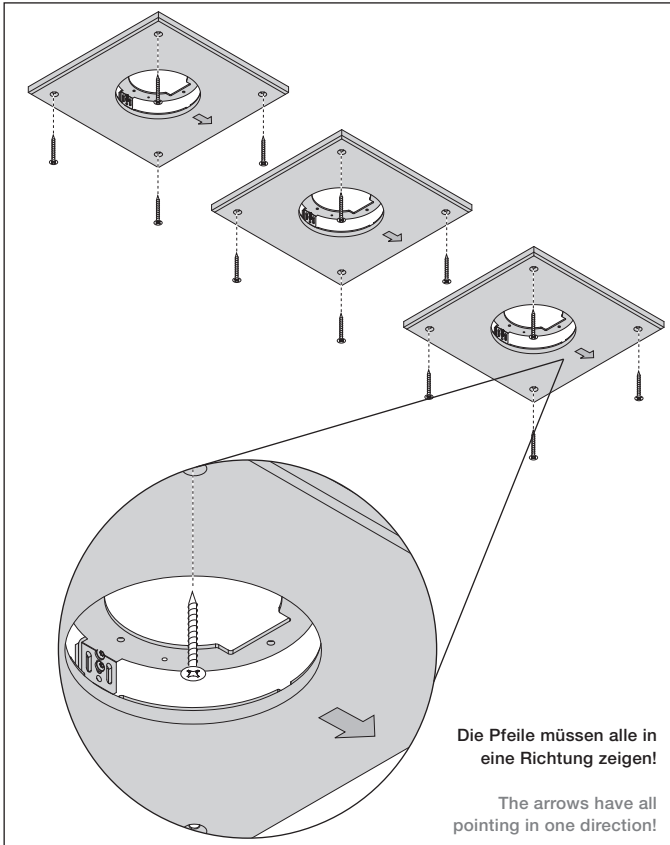

Die Pfeile müssen alle in eine Richtung zeigen!

The arrows have all pointing in one direction!

Sento sospeso pure mit Höhenverstellung

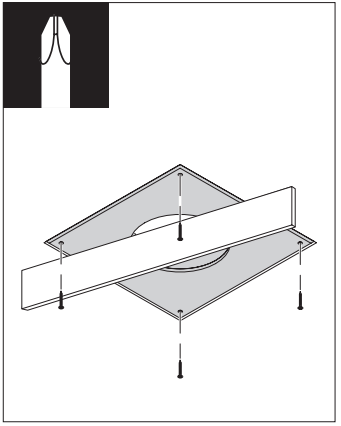

Einputzplatte fachgerecht bündig in der Öffnung montieren. Dazu vorgesehene Bohrlöcher verwenden. Wird die Platte an anderen Stellen fixiert, vor dem Anschrauben vorbohren, um die Einputzplatte nicht zu beschädigen.

Achtung!
Der Hersteller weist ausdrücklich darauf hin, dass eine nicht fachgerecht installierte Einputzplatte herabfallen kann und eine erhebliche Gefahr darstellt!

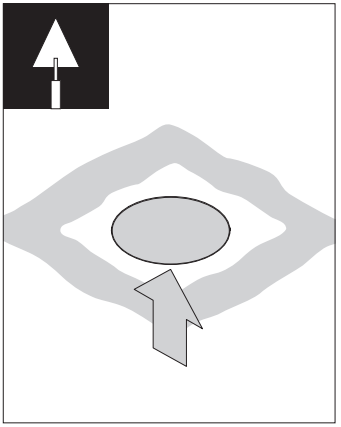

Schutzhaube in die Öffnung einsetzen.

Fugen verputzen.

Darauf achten, dass die Innenseite des Montagerings nicht verschmutzt wird.

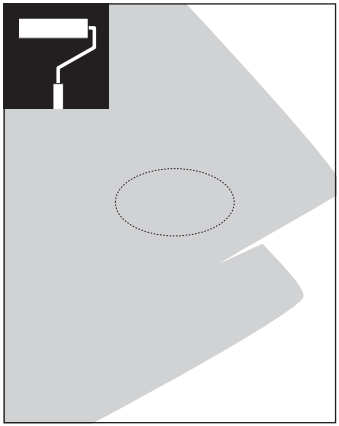

Malerarbeiten ausführen.

Darauf achten, dass die Innenseite des Montagerings nicht verschmutzt wird.

Schutzhaube entfernen.

Putz- / Farbreste auf der Innenfläche des Einbaurings ggf. mit feinem Schleifpapier entfernen.

Achtung!
Vor der Montage alle stromführenden Leitungen vom Stromnetz trennen!

Sento sospeso pure mit Höhenverstellung

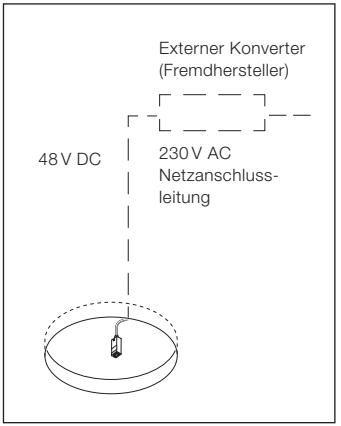

Konverter eines Fremdherstellers anschließen (siehe Beiblatt zum Konverter):
Konverter nach Schema an die Netzleitung anschließen. Kabel mit LED-Buchse an den Konverter anschließen. Technische Hinweise des jeweiligen Herstellers beachten! **Schwarz = Pluspol, Weiß = Minuspol** Buchse des LED Verlängerungskabels durch die Hohlraum-/Einputzdose nach außen führen.

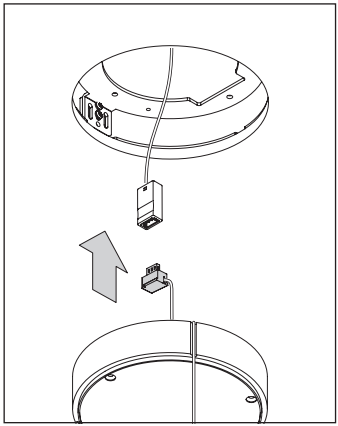

Stecker der Leuchte mit der Buchse des LED-Anschlusskabels verbinden.

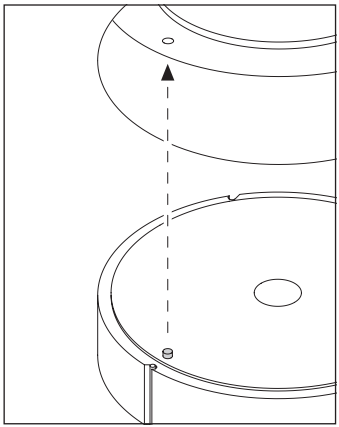

Kabelaufwicklung in den Baldachin schieben und so drehen, dass der Positionierstift in den Montagering einrastet.

Darauf achten, dass die Kabel bündig in den seitlichen Nuten liegen.

Sento sospeso pure
mit Höhenverstellung

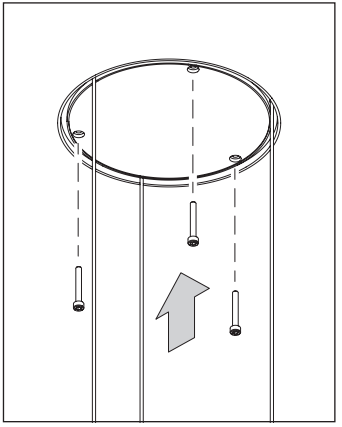

Kabelaufwicklung mit mitgelieferten Schrauben (Inbus) an die Halterung schrauben.

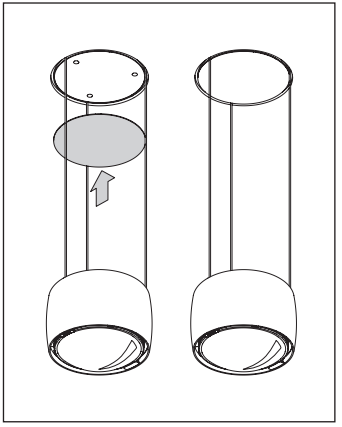

Cover aufsetzen. Es wird magnetisch gehalten.

Die Leuchte ist nun fertig montiert.

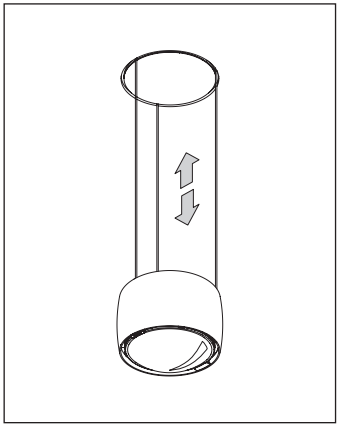

Bedienung Höhenverstellung

head mit beiden Händen senkrecht nach unten ziehen oder nach oben bewegen. Die Kabel wickeln sich automatisch in der Kabelaufwicklung auf.

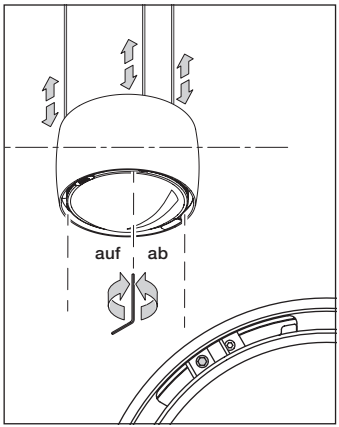

Head waagrecht einstellen

Zuerst head mit beiden Händen senkrecht möglichst weit herausziehen und wieder nach oben bewegen. Die Kabel wickeln sich gleichmäßig auf.

Hängt der head danach immer noch nicht waagrecht, kann er mit beiliegendem Inbusschlüssel ± 5 mm an allen drei Abhängungen nachjustiert werden.

Sento sospeso up
fixe Länge

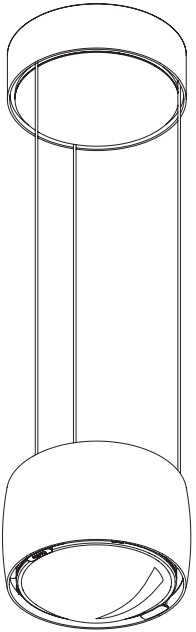



230 V AC
Netzanschlussleitung

Baldachin

Montageplatte

Occhio Konverter

Kabelhalterung

Kabelabdeckung

Cover

head

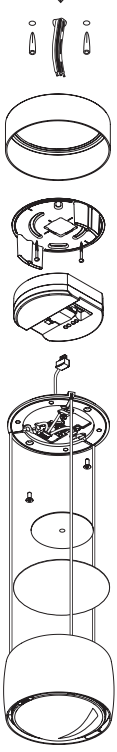

Sento sospeso up
fixe Länge

230 V AC
Netzanschlussleitung

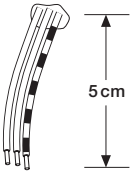

Netzkabel auf 5 cm ablängen und Enden abisolieren.

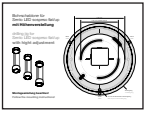

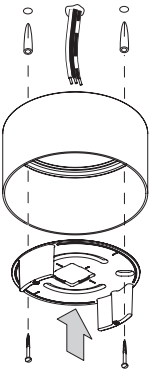

Positionen der Bohrlöcher mit beiliegender Bohrschablone ermitteln. Die Ausrichtung der Montageplatte bestimmt die späteren Positionen der Abhängekabel! Bei mehreren Leuchten auf gleiche Ausrichtung achten! **Auf den Verlauf von Stromleitungen achten!**
Zwei Löcher ø 6 mm bohren, Dübel bündig einsetzen und Baldachin mit Montageplatte anschrauben (Schrauben und Dübel sind im Lieferumfang enthalten). Darauf achten, dass die Schrauben bündig mit der Montageplatte abschließen.

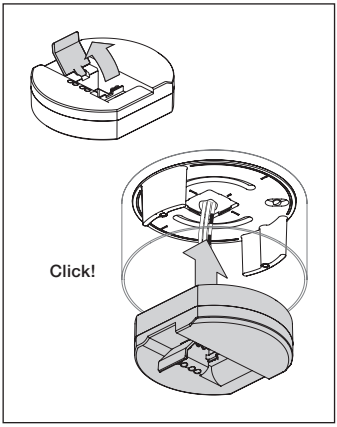

Klappe in der Mitte des Konverters mit Hilfe eines Schraubendrehers öffnen.

Konverter bündig in die Montageplatte einrasten.

Dabei die Enden der Netzleitung durch die Öffnung des Konverters führen.

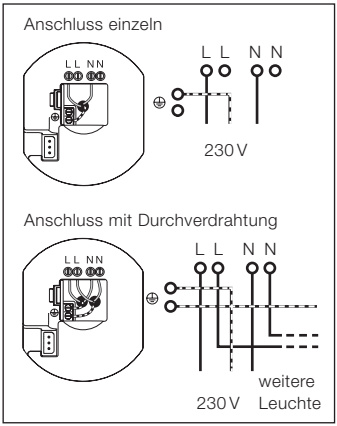

Kabelenden der Netzleitung nach Schema an die Klemmen des Konverters anschließen.

Achtung!
Vor der Montage alle stromführenden Leitungen vom Stromnetz trennen!

Sento sospeso up
fixe Länge

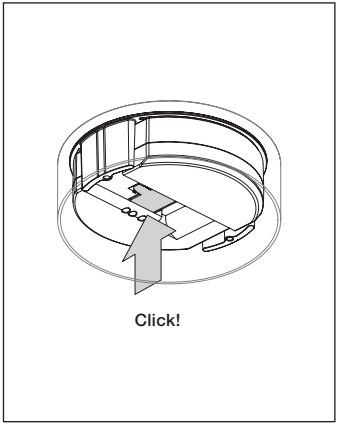

Klappe des Konverters schließen.

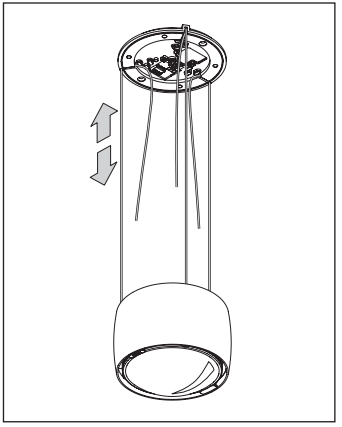

Länge der Abhängung durch Ziehen grob einstellen.

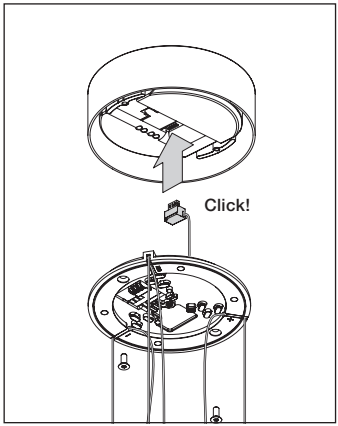

Stecker der Leuchte in eine der beiden Buchsen des Konverters stecken (LED 1 oder LED 2).

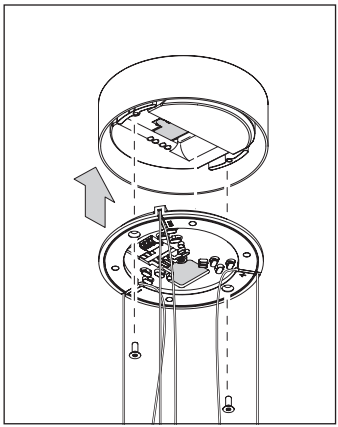

Kabelhalter wie in der Abbildung ausrichten!

Kabelhalter mit mitgelieferten Schrauben (Inbus) an beide Abstandshalter der Montageplatte schrauben.

Sento sospeso up
fixe Länge

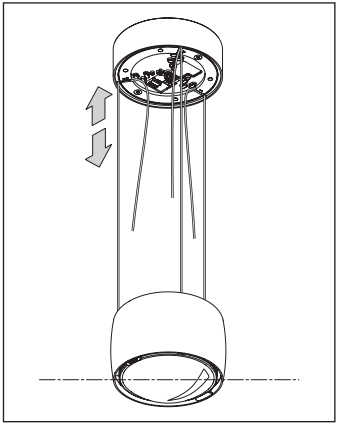

Endgültige Länge der Kabel durch Ziehen einstellen. Dabei darauf achten, dass alle drei Kabel genau gleich lang sind und der head waagrecht hängt.

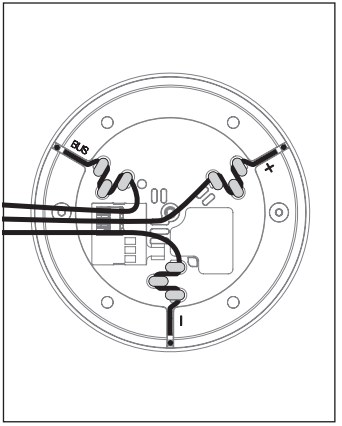

Alle drei losen Kabel nach Schema in die jeweilige Zugentlastung einfädeln.

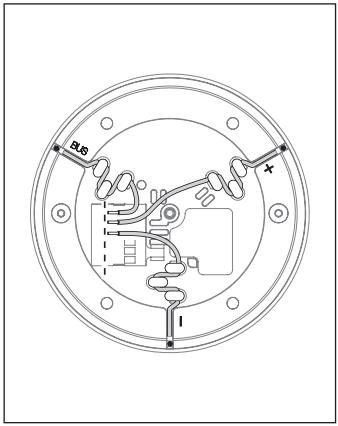

Kabel passend kürzen und an den Enden 6–7 mm abisolieren.

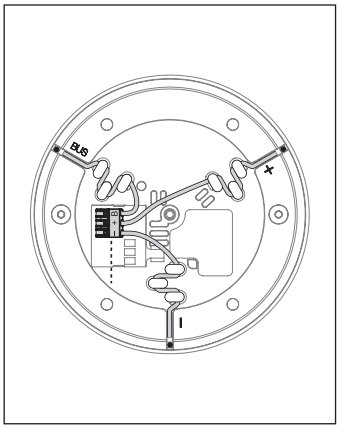

Alle Kabel an die Klemmen anschließen.

Polung beachten!

Sento sospeso up
fixe Länge

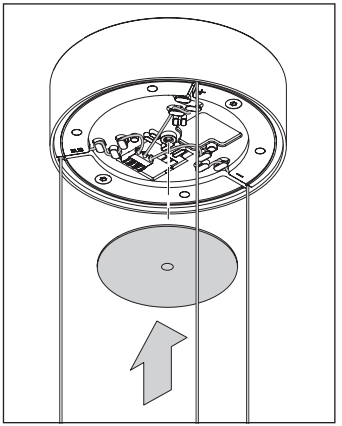

Kabelabdeckung an die Kabelhalterung schrauben.

Darauf achten, dass die Kabel alle flach anliegen.

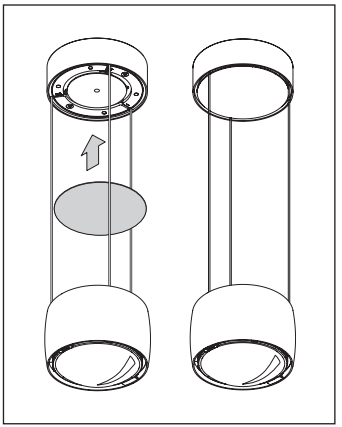

Cover aufsetzen. Es wird magnetisch gehalten.

Die Leuchte ist nun fertig montiert.

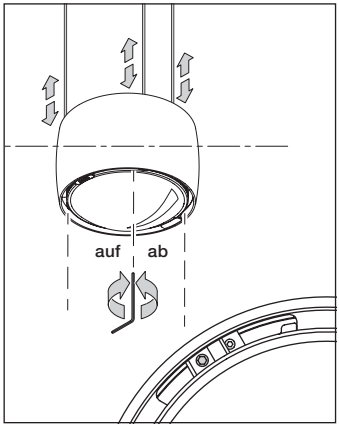

Head waagrecht einstellen

Hängt der head nicht ganz waagrecht, kann er mit beiliegendem Inbusschlüssel ± 5 mm an allen drei Abhängungen nachjustiert werden.

Sento sospeso flat
fixe Länge

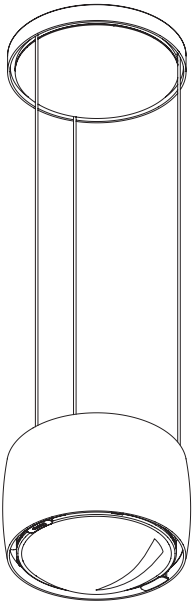



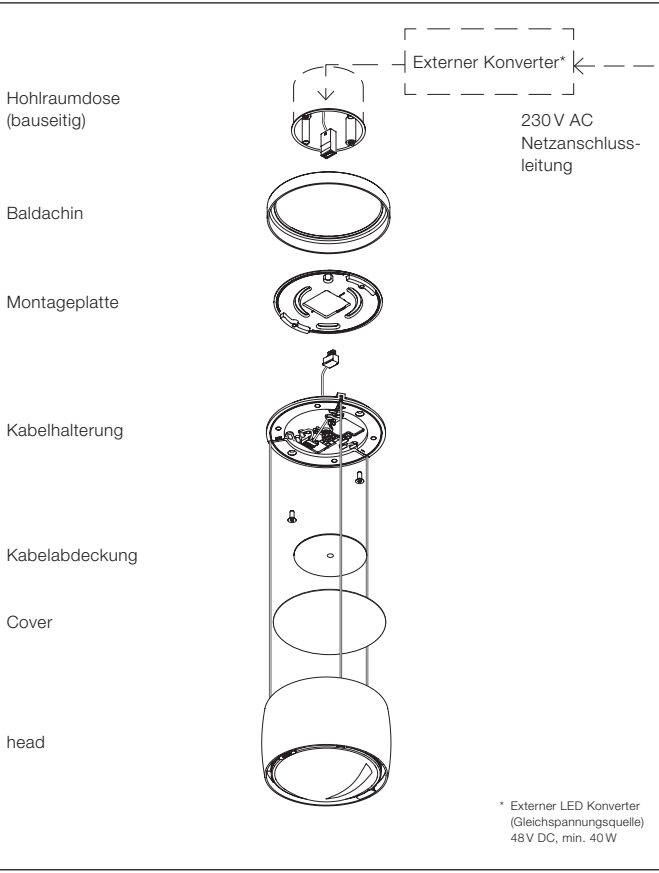
Externer Konverter*
230 V AC
Netzanschluss-
leitung
Hohlraumdose
(bauseitig)
Baldachin
Montageplatte
Kabelhalterung
Kabelabdeckung
Cover
head
* Externer LED Konverter
(Gleichspannungsquelle)
48 V DC, min. 40 W

Sento sospeso flat
fixe Länge

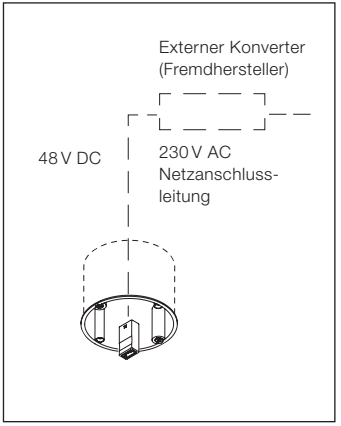

Konverter eines Fremdherstellers anschließen (siehe Beiblatt zum Konverter):
Konverter nach Schema an die Netzleitung anschließen. Kabel mit LED-Buchse an den Konverter anschließen. Technische Hinweise des jeweiligen Herstellers beachten! **Schwarz = Pluspol, Weiß = Minuspol** Buchse des LED Verlängerungskabels durch die Hohlraum-/Einputzdose nach außen führen.

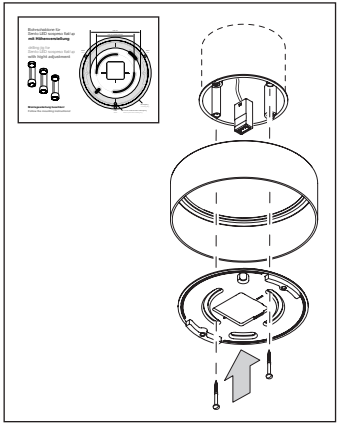

Richtige Ausrichtung der Montageplatte mit beiliegender Schablone ermitteln. Die Ausrichtung der Montageplatte bestimmt die späteren Positionen der Abhängekabel! Bei mehreren Leuchten auf gleiche Ausrichtung achten!

Baldachin mit Montageplatte an die Hohlraumdose schrauben. Dabei die Buchse des LED-Anschlusskabels durch die Öffnung führen. Darauf achten, dass die Schrauben bündig mit der Montageplatte abschließen.

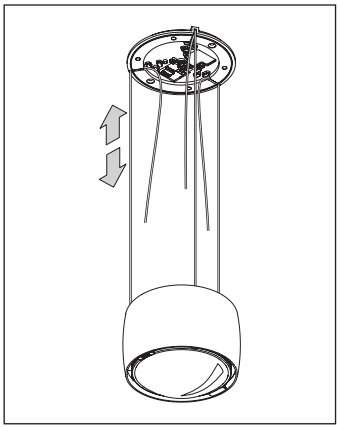

Länge der Abhängung durch Ziehen grob einstellen.

Achtung!
Vor der Montage alle stromführenden Leitungen vom Stromnetz trennen!

Sento sospeso flat
fixe Länge

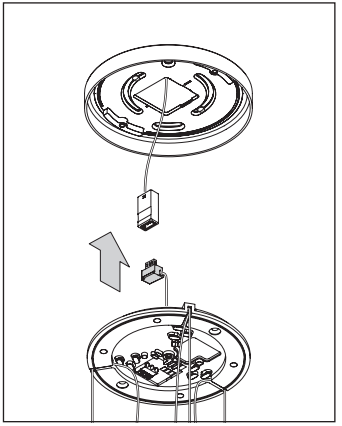

Stecker der Leuchte mit der Buchse des LED-Anschlusskabels verbinden.

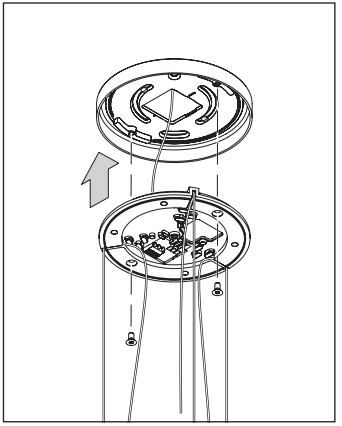

Steckverbindung in die Hohlraumdose zurückschieben.

Kabelhalterung mit mitgelieferten Schrauben (Inbus) an beide Abstandshalter der Montageplatte schrauben.

Bei mehreren Leuchten auf identische Ausrichtung der Kabelhalterung achten!

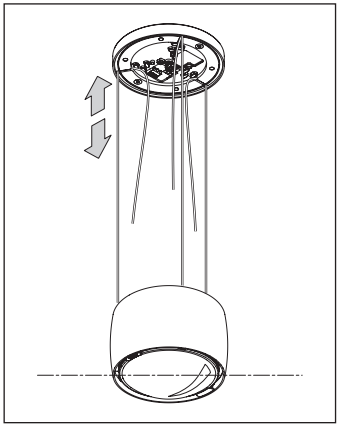

Endgültige Länge der Kabel durch Ziehen einstellen. Dabei darauf achten, dass alle drei Kabel genau gleich lang sind und der head waagrecht hängt.

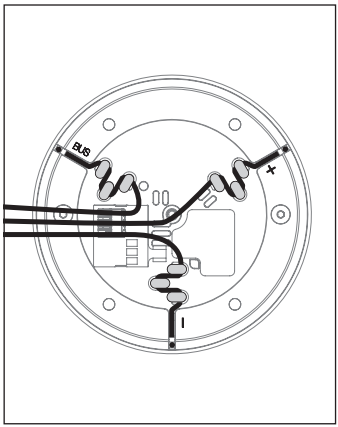

Alle drei losen Kabel nach Schema in die jeweilige Zugentlastung einfädeln.

Sento sospeso flat
fixe Länge

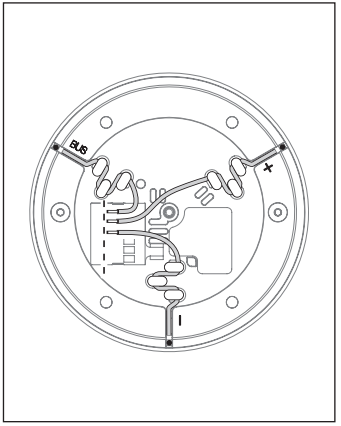

Kabel passend kürzen und an den Enden 6–7 mm abisolieren.

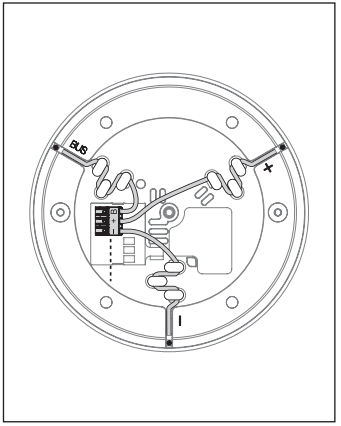

Alle Kabel an die Klemmen anschließen.

Polung beachten!

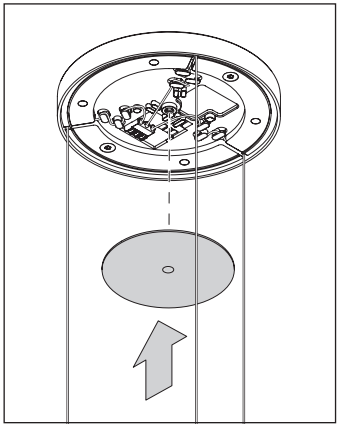

Kabelabdeckung an die Kabelhalterung schrauben.

Darauf achten, dass die Kabel alle flach anliegen.

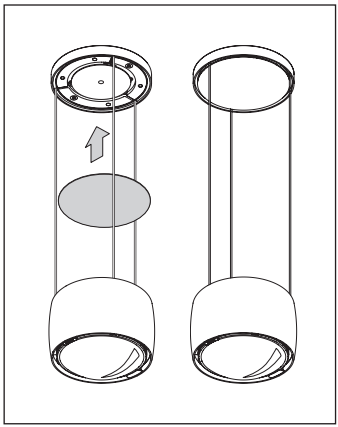

Cover aufsetzen. Es wird magnetisch gehalten.

Die Leuchte ist nun fertig montiert.

Sento sospeso flat
fixe Länge

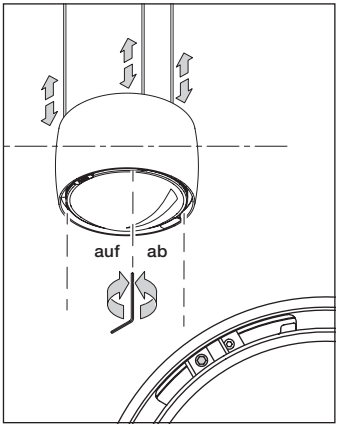

Head waagrecht einstellen

Hängt der head nicht ganz waagrecht, kann er mit beiliegendem Inbusschlüssel ± 5 mm an allen drei Abhängungen nachjustiert werden.



Sento sospeso pure
fixe Länge

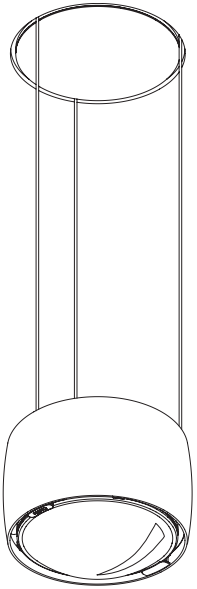



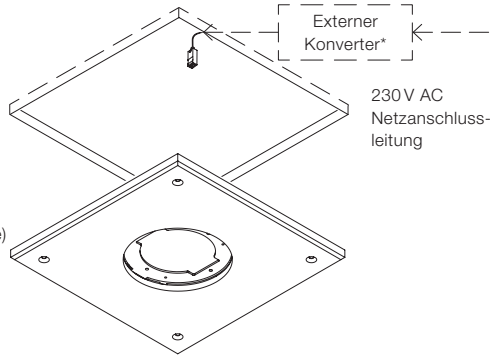

Ausschnitt:
> 250 x 250 mm

230 V AC
Netzanschluss-
leitung

Einbauplatte
(Faserzementplatte)
250 x 250 mm
Dicke: 12,5 mm

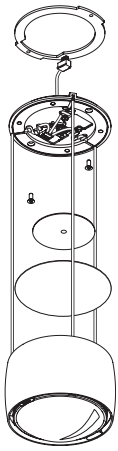

Distanzring (accessory box)

Kabelhalterung

Kabelabdeckung

Cover

head

* Externer LED Konverter
(Gleichspannungsquelle)
48 V DC, min. 40 W

Sento sospeso pure
fixe Länge

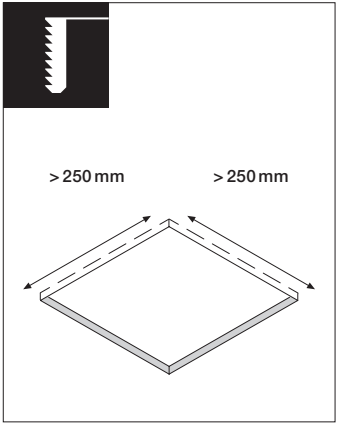

Deckenausschnitt im Format
> 250 x 250 mm herstellen.

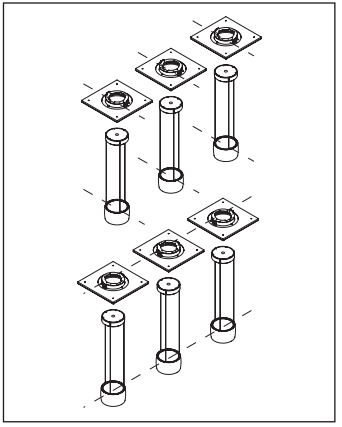

Richtige Ausrichtung der Einputzplatte beachten! Die Ausrichtung der Einputzplatte bestimmt die späteren Positionen der Abhängekabel!

Bei mehreren Leuchten auf gleiche Ausrichtung achten!

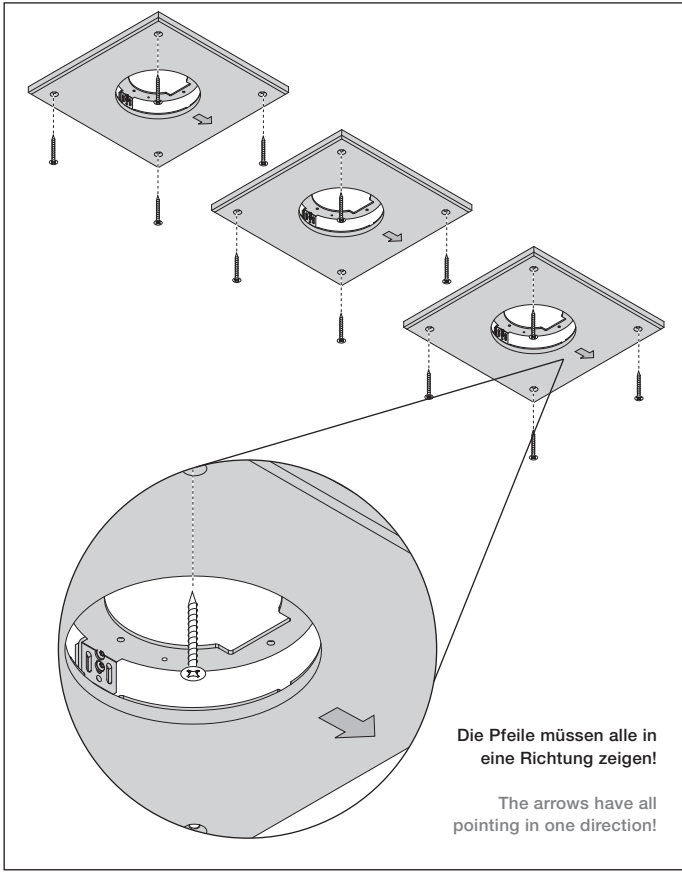

Die Pfeile müssen alle in eine Richtung zeigen!

The arrows have all pointing in one direction!

Sento sospeso pure
fixe Länge

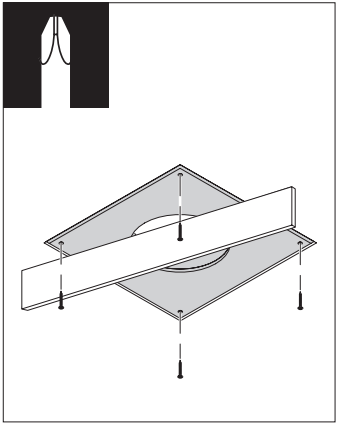

Einputzplatte fachgerecht bündig in der Öffnung montieren. Dazu vorgesehene Bohrlöcher verwenden. Wird die Platte an anderen Stellen fixiert, vor dem Anschrauben vorbohren, um die Einputzplatte nicht zu beschädigen.

Achtung!
Der Hersteller weist ausdrücklich darauf hin, dass eine nicht fachgerecht installierte Einputzplatte herabfallen kann und eine erhebliche Gefahr darstellt!

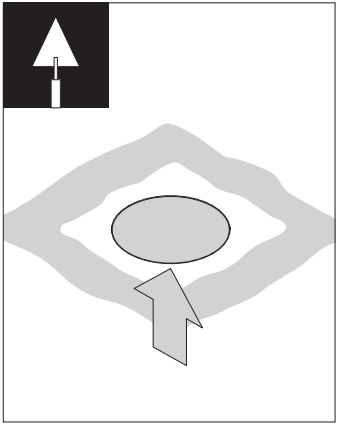

Schutzhaube in die Öffnung einsetzen.

Fugen verputzen.

Darauf achten, dass die Innenseite des Montagerings nicht verschmutzt wird.

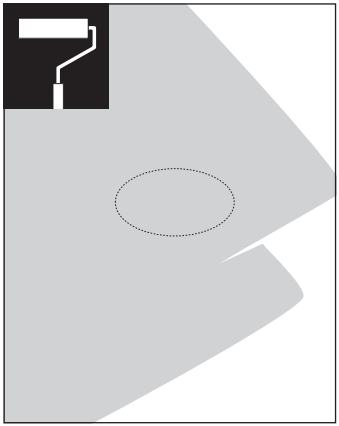

Malerarbeiten ausführen.

Darauf achten, dass die Innenseite des Montagerings nicht verschmutzt wird.

Schutzhaube entfernen.

Putz- / Farbreste auf der Innenfläche des Einbaurings ggf. mit feinem Schleifpapier entfernen.

Achtung!
Vor der Montage alle stromführenden Leitungen vom Stromnetz trennen!

Sento sospeso pure
fixe Länge

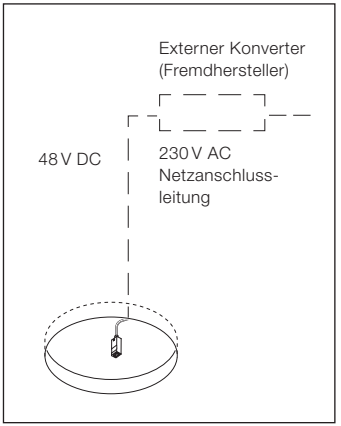

Konverter eines Fremdherstellers anschließen (siehe Beiblatt zum Konverter):
Konverter nach Schema an die Netzleitung anschließen. Kabel mit LED-Buchse an den Konverter anschließen. Technische Hinweise des jeweiligen Herstellers beachten! **Schwarz = Pluspol, Weiß = Minuspol** Buchse des LED Verlängerungskabels durch die Hohlraum-/Einputzdose nach außen führen.

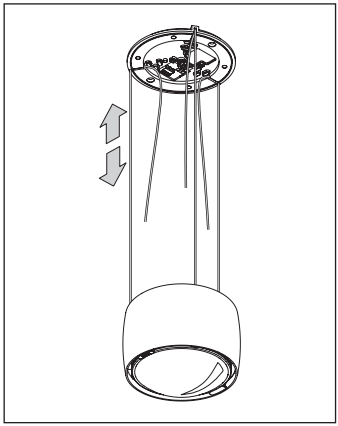

Länge der Abhängung durch Ziehen grob einstellen.

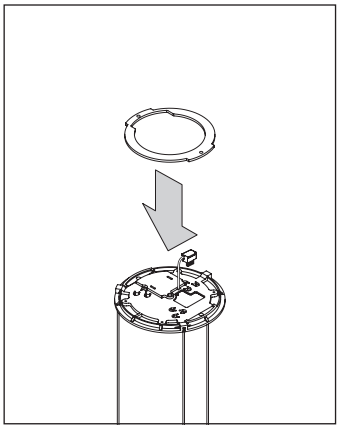

Distanzring bündig auf die Kabelhalterung der Leuchte legen.

Sento sospeso pure
fixe Länge

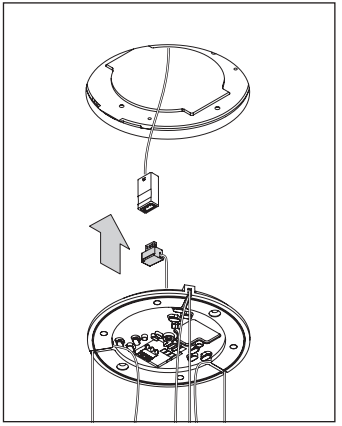

Stecker der Leuchte mit der Buchse des LED-Anschlusskabels verbinden.

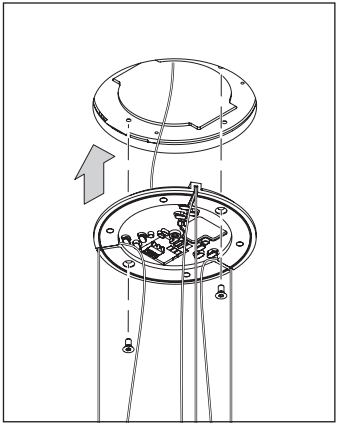

Steckverbindung in den Hohlraum zurückschieben.

Kabelhalterung mit mitgelieferten Schrauben (Inbus) an die Halterung in der Einputzplatte schrauben.

Bei mehreren Leuchten auf identische Ausrichtung der Kabelhalterung achten!

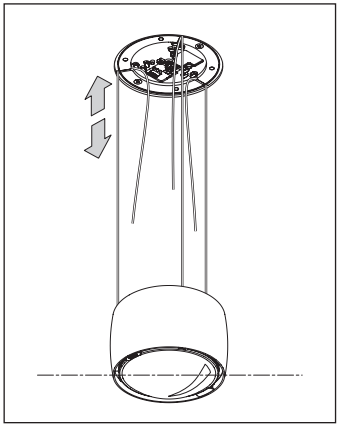

Endgültige Länge der Kabel durch Ziehen einstellen. Dabei darauf achten, dass alle drei Kabel genau gleich lang sind und der head waagrecht hängt.

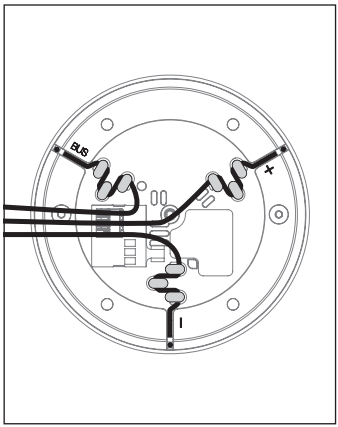

Alle drei losen Kabel nach Schema in die jeweilige Zugentlastung einfädeln.

Sento sospeso pure
fixe Länge

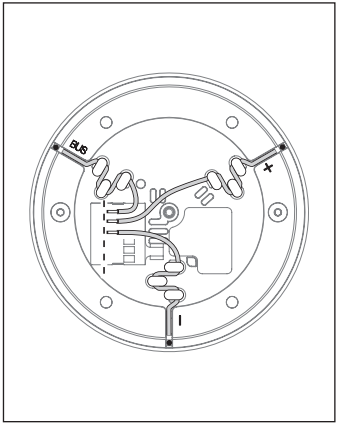

Kabel passend kürzen und an den Enden 6–7 mm abisolieren.

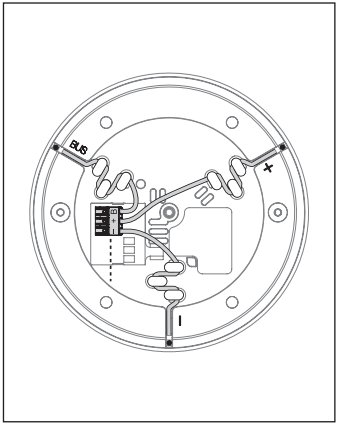

Alle Kabel an die Klemmen anschließen.

Polung beachten!

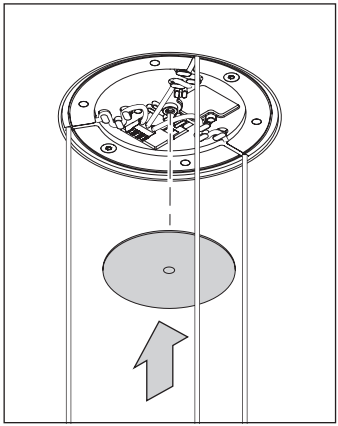

Kabelabdeckung an die Kabelhalterung schrauben.

Darauf achten, dass die Kabel alle flach anliegen.

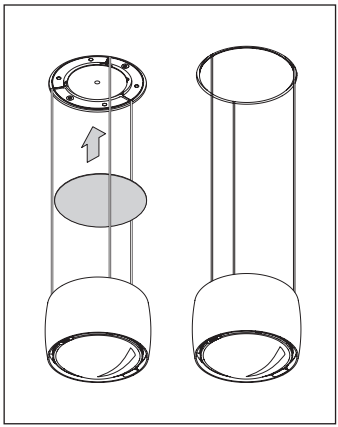

Cover aufsetzen. Es wird magnetisch gehalten.

Die Leuchte ist nun fertig montiert.

Sento sospeso pure
fixe Länge

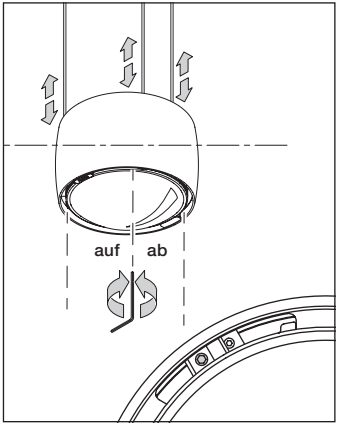

Head waagrecht einstellen

Hängt der head nicht ganz waagrecht, kann er mit beiliegendem Inbusschlüssel ± 5mm an allen drei Abhängungen nachjustiert werden.



Anhang

Pflegehinweise

Leuchte nur in abgekühltem Zustand reinigen!

Zur Reinigung der Leuchte ein trockenes Mikrofasertuch oder das Occhio Reinigungsmittel verwenden.

Info & Kontakt

Weitere Fragen beantwortet gerne
Ihr Occhio Fachhändler

www.occhio.de
info@occhio.de

Technische Daten

Technische Daten Leuchte

Artikelbezeichnung	Occhio Sento sospeso
head	ø 123 mm, H 72 mm
up Version mit Höhenverstellung	base ø 108 mm, H 62 mm, Verstellbereich: 500–2000 mm
flat Version mit Höhenverstellung	base ø 108 mm, H 38 mm, Verstellbereich: 500–2000 mm
pure Version mit Höhenverstellung	Einputzelement 250 x 250 mm, H 12,5 mm Verstellbereich: 500–2000 mm
up Version fixe Länge	base ø 108 mm, H 38 mm, Länge max. 3500 mm
flat Version fixe Länge	base ø 108 mm, H 15 mm, Länge max. 3500 mm
pure Version fixe Länge	Einputzelement 250 x 250 mm, H 12,5 mm Länge max. 3500 mm
Schutzklasse	up Versionen: 2; flat / pure Versionen: 3
Anschluss	up Versionen: 230 V AC, 50 Hz flat / pure Versionen: 48 V DC, min. 40 W
Vorschaltgerät	up Versionen: integriert flat / pure Versionen: extern
Dimmung	über im Kopf integrierten »touchless Sensor« oder: up Versionen: per Phasenabschnittdimmer oder Occhio air (Liste kompatibler Dimmer: www.occhio.de/dim, Phasenabschnittdimmer nicht kombinierbar mit »touchless control« und Occhio air) flat Version: mit geeignetem Vorschaltgerät

Technische Daten Leuchte

Material	Aluminium, Stahl verchromt, lackiert oder eloxiert, Kunststoff, Faserzementplatte, Glas, optischer Kunststoff
LED-Leistung	32 W (26 W head chrom glanz)
Zulässige Betriebsbedingung	max. 30°C nur im Innenbereich betreiben
Prüfzeichen	IP 20 up: flat/pure:

Technische Daten Leuchtmittel

Leuchtmittel	Occhio LED
Ausführung	LED-Chip (wechselbar)
Lebensdauer	> 50.000 h

Entsorgung

Bei örtlicher Entsorgungsstelle entsorgen. Sento sospeso ist recyclebar; RoHS-konform. **Nicht in den Hausmüll geben!**

Occhio

Sento sospeso

Mounting instructions

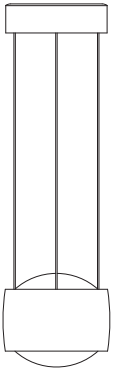

up
flat
pure

Safety precautions

Read through the mounting/ use instructions carefully before installing the luminaire. Follow the safety precautions in these instructions closely and keep the instructions in a safe place.



This symbol warns you of a dangerous situation which could lead to serious injury or even death if the instructions are not observed. It also draws your attention to possible material damage and provides other important information in connection with this product.



The assembly and installation of electrical components must be carried out only by qualified personnel. Repairs must be carried out only by authorised, qualified personnel or the manufacturer. Before performing any work on the spotlight (installation, changing the light source, cleaning, etc.), it must be disconnected from the mains supply.



This symbol draws your attention to situations in which you could look directly into the light of the LED. This may cause an after-image effect and may result in damage to the eyes if you look at the light directly for prolonged periods.



Maintain the minimum safety distance from flammable materials: 20 cm!



This symbol warns you of hot surfaces, which could cause burns if touched.

Caution: When used for prolonged periods, the surface of the spotlight can become hot. Before performing any work on the spotlight (fitting the spotlight, changing the light source or insert, etc.), always switch the spotlight off and let it cool for at least 30 minutes.

Product description

LED suspended luminaire with double-sided light emission. Light output 32 W (26 W on shiny chrome version). Ratio of up- and downlight is freely adjustable. Lighting effect can be changed through optional inserts.

up version with height adjustment
Continuous height adjustment, high base incl. power supply unit (converter) for mounting on a solid ceiling; connection to 230 V. Externally dimmable by trailing-edge phase-cut dimmer or by gesture-controlled »touchless control« on the head.

flat version with height adjustment
Continuous height adjustment, flat base for mounting on a hollow ceiling box; connection to an external constant-voltage source (converter). Externally dimmable (depending on power supply unit) or by gesture-controlled »touchless control« on the head.

pure version with height adjustment
Continuous height adjustment incl. ceiling element for flush mounting in a hollow ceiling. Connection to an external constant-voltage source (converter). Externally dimmable (depending on power supply unit) or by gesture-controlled »touchless control« on the head.

up version fixed length
Permanently adjustable height during fitting and a high base incl. power supply unit (converter) for mounting on a solid ceiling; connection to 230 V. Externally dimmable by trailing-edge phase-cut dimmer or by gesture-controlled »touchless control« on the head.

flat version fixed length
Permanently adjustable height during fitting, flat base for mounting on a cavity box; connection to an external constant-voltage source (converter). Externally dimmable (depending on power supply unit) or by gesture-controlled „touchless control“ on the head.

pure version fixed length
Permanently adjustable height during fitting incl. ceiling element for flush mounting in a hollow ceiling. Connection to an external constant-voltage source (converter). Externally dimmable (depending on power supply unit) or by gesture-controlled »touchless control« on the head.

Assembling the head

Assembling the head (inserts)

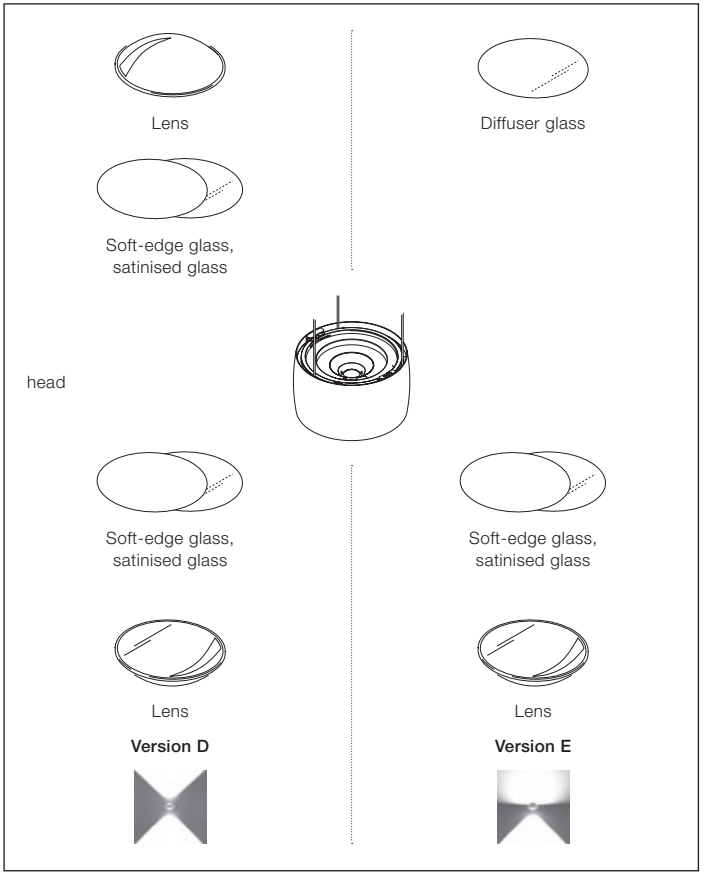

Assembling the head (inserts)

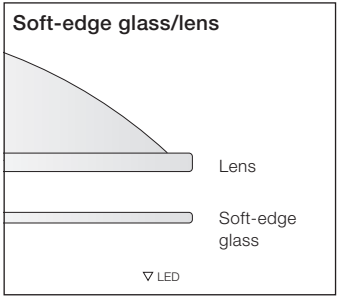

Caution: When used for prolonged periods, the surface of the spotlight can become hot. Before performing any work on the spotlight, always switch it off and allow it to cool down for at least 30 minutes.

Caution: Do not look directly into the LED when it is on. This may cause an after-image effect and may result in damage to the eyes if you look at the light directly for prolonged periods. Do not touch the LED. It may be damaged as a result.

Assembling the head (inserts)

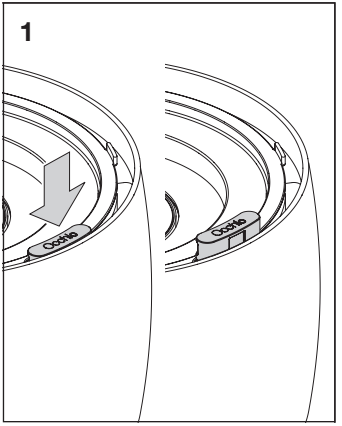

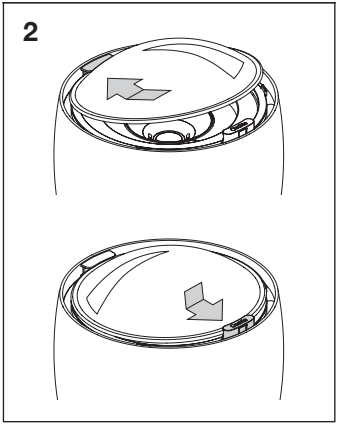

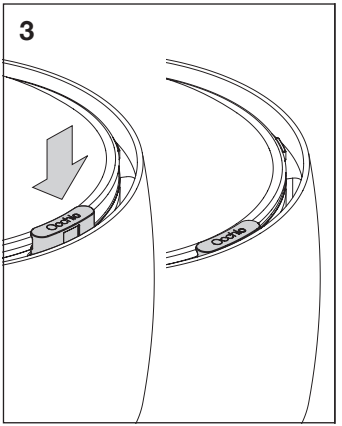

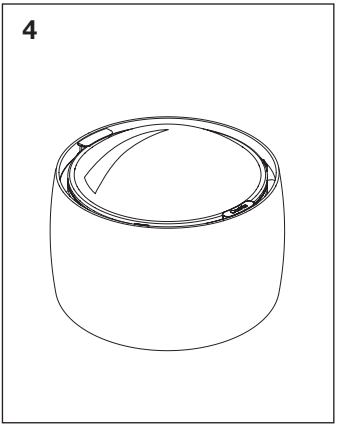

Assembling the spot lens (optional)

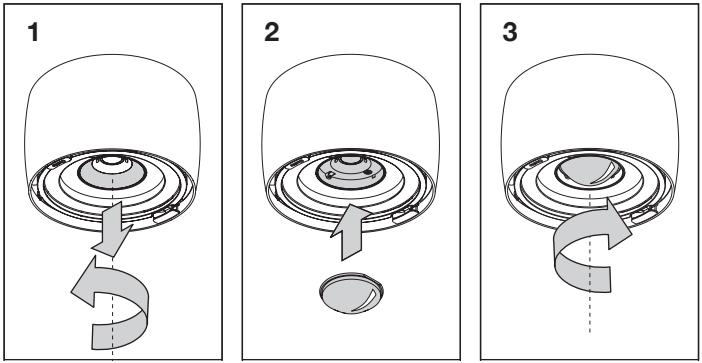

Removing the spot lens

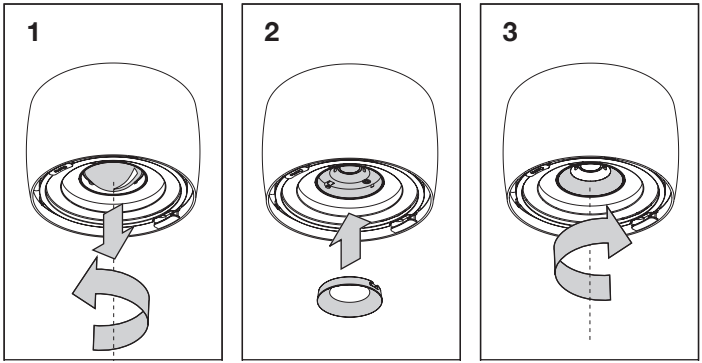



touchless control
up / down fading

Setting the head to DIM

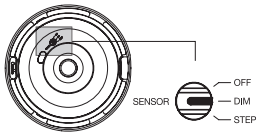

OFF Switch and dim externally
DIM »touchless control«
»touchless fading«
Touchless control
STEP »up / down preset«
Presets the lighting conditions of the up-/downlight
Switch and dim externally

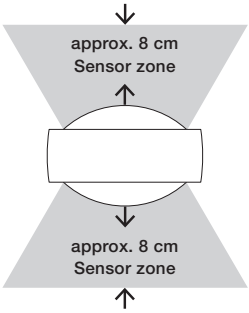

»touchless control« operation

ON / OFF

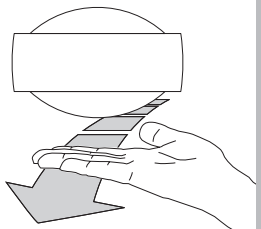

move your hand

☼ ⇄ ☼

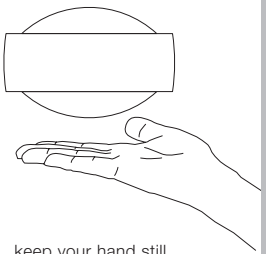

keep your hand still

»touchless fading« operation

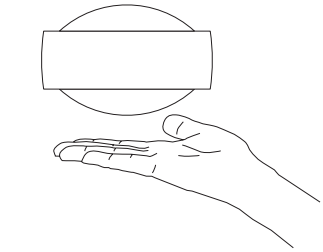

keep your hand still for a time

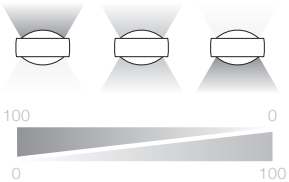

Moves the maximum brightness
to one side of the light emission

Coupling/decoupling the up- and downlight

(de)coupling

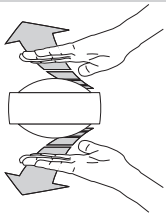

move hands simultaneously
The luminaire flashes to
confirm

ON / OFF

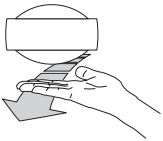

move your hand
Switches both sides
on/off at the same time

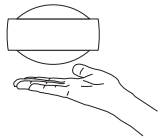

keep your hand still
Dims both sides
at the same time



up / down
preset

Setting the head to STEP

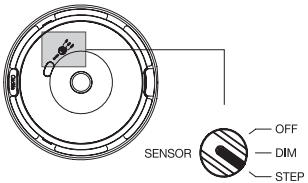

OFF Switch and dim externally
DIM »touchless control«
»touchless fading«
Touchless control
STEP »up/down preset«
Presets the lighting conditions of the up-/downlight Switch and dim externally

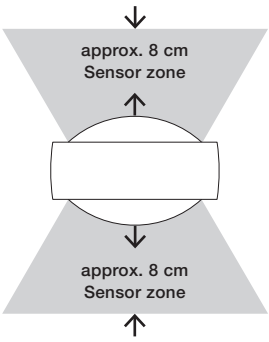

Adjust and save up/down ratio

1

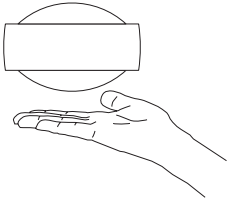

Hold for 10 seconds

Luminaire is unlocked
and flashes to confirm

2

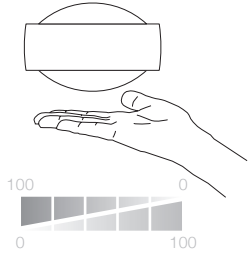

Keep your hand still for a time

Sets the lighting conditions in 5 stages

3

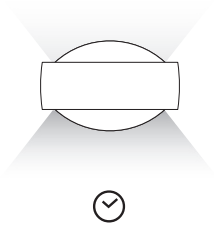

Wait for 5 minutes or switch
on/off at the mains

The setting is now saved

4 ON / OFF – DIM

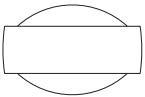



Switch /
dimmer*

Switching and dimming

The saved setting for the luminaire
remains unchanged

* Dimming only with Occhio converter

Fitting the luminaire



Sento sospeso up with height adjustment 110
for solid ceilings, power supply unit integrated



Sento sospeso flat with height adjustment 118
for hollow ceiling/plastering box, external power supply unit



Sento sospeso pure with height adjustment 126
with mounting plate, external power supply unit



Sento sospeso up fixed length 136
for solid ceilings, power supply unit integrated



Sento sospeso flat fixed length 146
for hollow ceiling/plastering box, external power supply unit



Sento sospeso pure fixed length 156
with mounting plate, external power supply unit

Sento sospeso up
with height adjustment

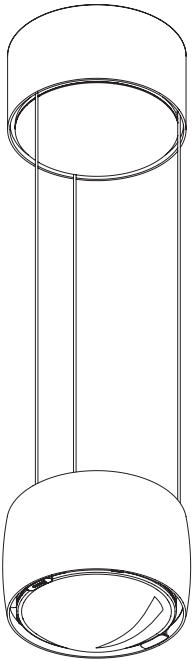



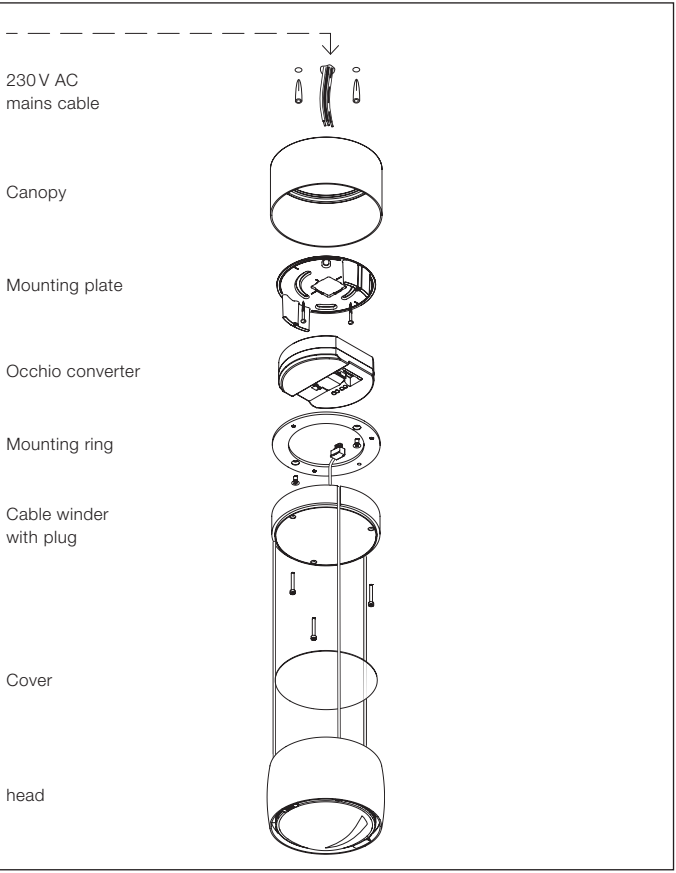
230 V AC
mains cable
Canopy
Mounting plate
Occhio converter
Mounting ring
Cable winder
with plug
Cover
head

Sento sospeso up
with height adjustment

230 V AC
mains cable

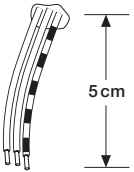

Cut the mains cable to a length of 5 cm and strip the insulation from the ends.

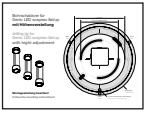

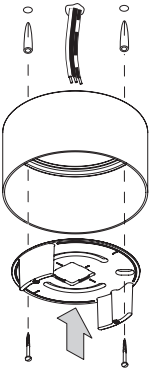

Determine the positions for drilled holes using the drilling template provided. The orientation of the mounting plate determines the subsequent positions of the suspension cables. When installing more than one luminaire, ensure that they have the same orientation. **Check the routing of the power cables.** Drill two 6 mm diameter holes, push in the rawlplugs so that they lie flush and screw on the canopy with the mounting plate (screws and rawlplugs are included in the scope of delivery). Ensure that the screws finish flush with the mounting plate.

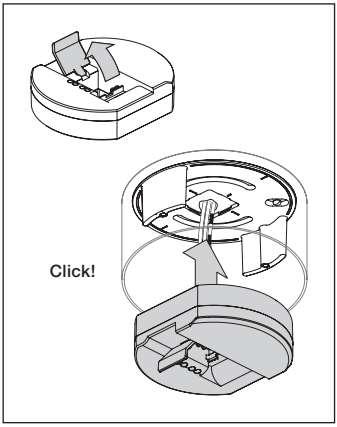

Using a screwdriver, open the flap in the middle of the converter.

Lock the converter into the mounting plate so that it is fitted flush.

At the same time, guide the ends of the mains cable through the converter opening.

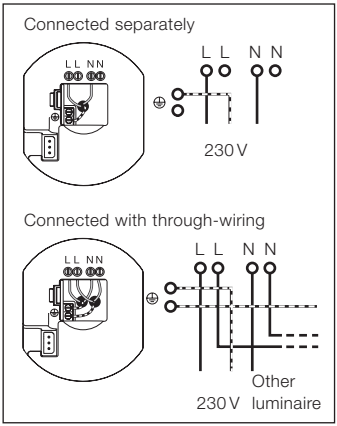

Connect the ends of the mains cable to the converter terminals in accordance with the diagram.

Caution!
Before fitting, disconnect all current-carrying lines from the mains supply.

Sento sospeso up
with height adjustment

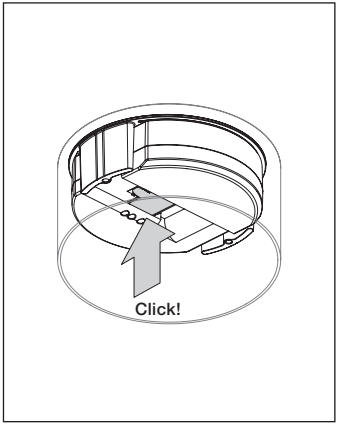

Close the flap of the converter.

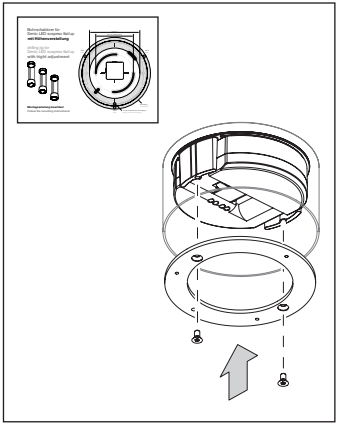

Screw the mounting ring onto the two spacers of the mounting plate using the screws (Allen) provided.

Ensure the correct orientation of the mounting ring (see drilling template).

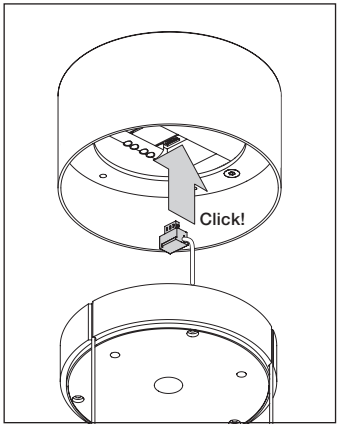

Insert the luminaire‘s plug into one of the converter‘s two sockets (LED 1 or LED 2).

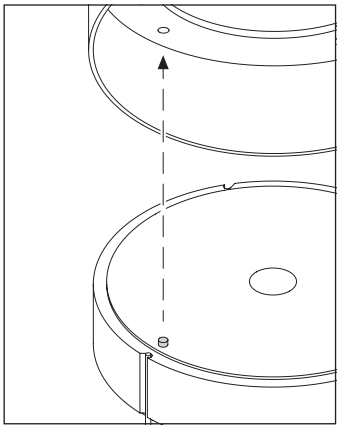

Push the cable winder into the canopy and turn it such that the positioning pin engages in the mounting ring.

Ensure that the cables lie flush in the side grooves.

Sento sospeso up
with height adjustment

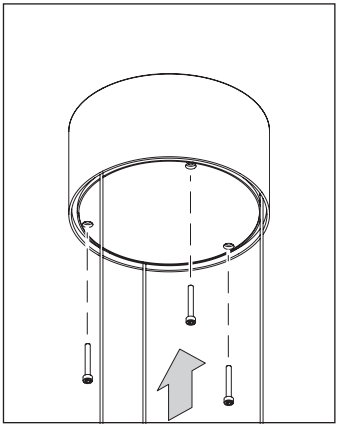

Screw the cable winder to the mounting ring using the screws (Allen) provided.

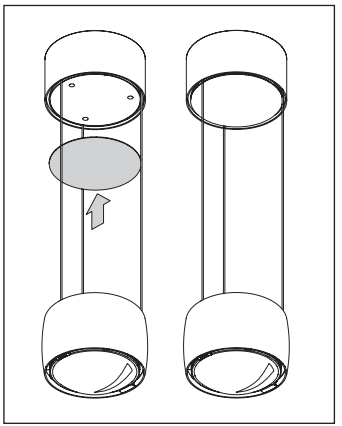

Put the cover in place. It is held in place by magnets.

The luminaire is now fully assembled.

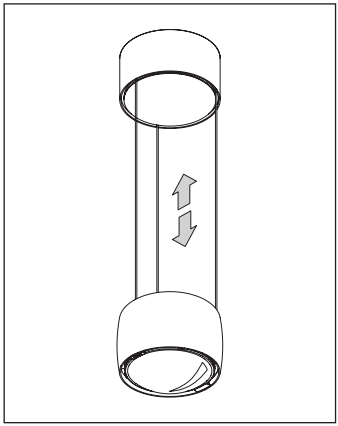

Using the height adjustment

Use both hands to pull the head down or move it up.The cables automatically coil up in the cable winder.

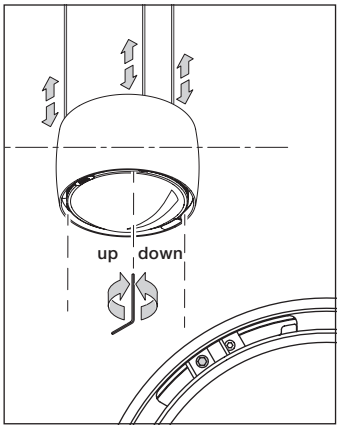

Adjusting the head vertically

First, use both hands to pull the head out vertically as far as possible and move it up again. The cables wind up evenly.

If, after carrying out this procedure, the head still does not hang level, it can be readjusted by ± 5 mm at each of the three suspension cables using the Allen key provided.

Sento sospeso flat
with height adjustment

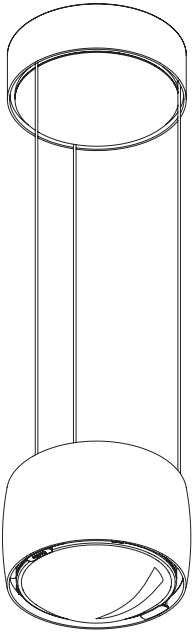



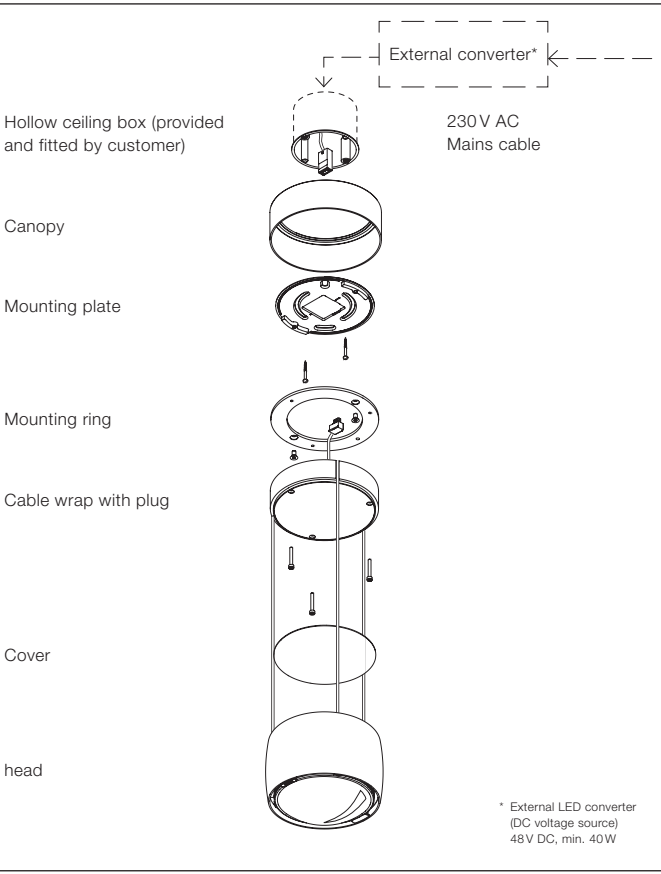
External converter*
Hollow ceiling box (provided and fitted by customer)
230 V AC
Mains cable
Canopy
Mounting plate
Mounting ring
Cable wrap with plug
Cover
head
* External LED converter
(DC voltage source)
48 V DC, min. 40 W

Sento sospeso flat with height adjustment

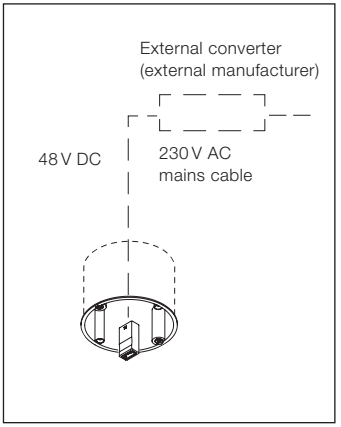

Connecting a converter from an external manufacturer (see supplementary sheet for the converter):
Connect the converter to the mains cable as shown in the wiring diagram. Connect the cable with the LED socket to the converter. Observe the technical instructions of the particular manufacturer.
Black = positive pole, white = negative pole Guide the socket of the LED extension cable to the outside through the hollow ceiling/ plastering box.

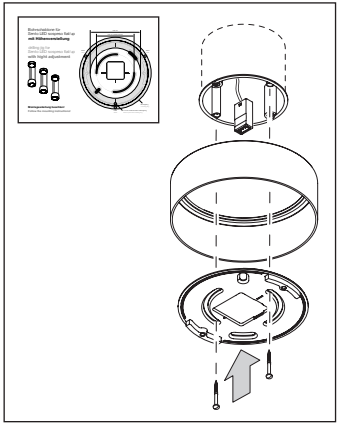

Determine the correct orientation of the mounting plate using the template provided. The orientation of the mounting plate determines the subsequent positions of the suspension cables. When installing more than one luminaire, ensure that they have the same orientation.

Screw the canopy with the mounting plate onto the hollow ceiling box. As you do so, guide the socket of the LED connection cable through the opening. Ensure that the screws finish flush with the mounting plate.

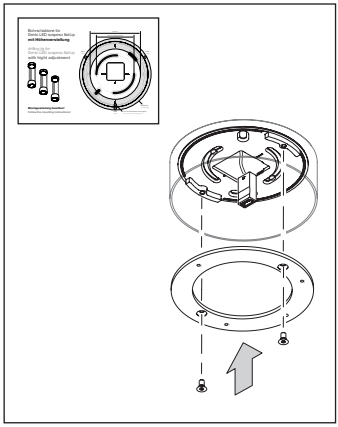

Screw the mounting ring onto the two spacers of the mounting plate using the screws (Allen) provided.

Ensure the correct orientation of the mounting ring (see drilling template).

Caution!
Before fitting, disconnect all current-carrying lines from the mains supply.

Sento sospeso flat
with height adjustment

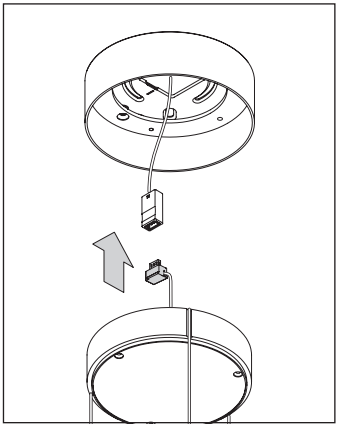

Connect the luminaire to the socket of the LED connection cable.

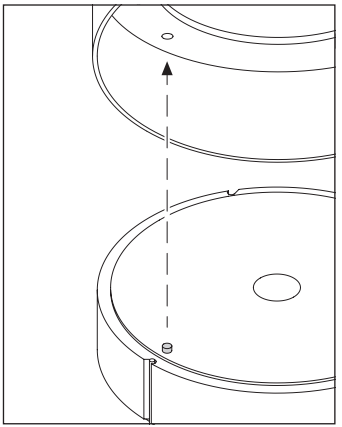

Push the cable winder into the canopy and turn it such that the positioning pin engages in the mounting ring.

Ensure that the cables lie flush in the side grooves.

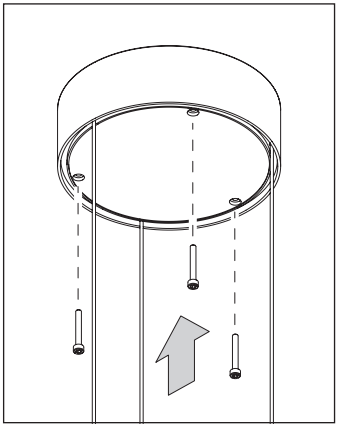

Screw the cable winder to the mounting ring using the screws (Allen) provided.

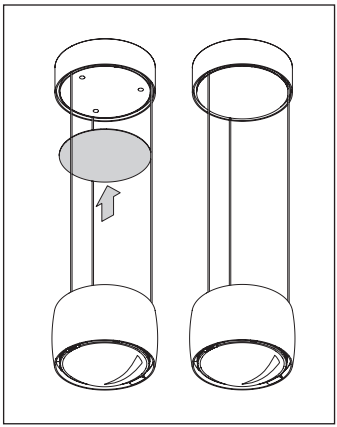

Put the cover in place. It is held in place by magnets.

The luminaire is now fully assembled.

Sento sospeso flat
with height adjustment

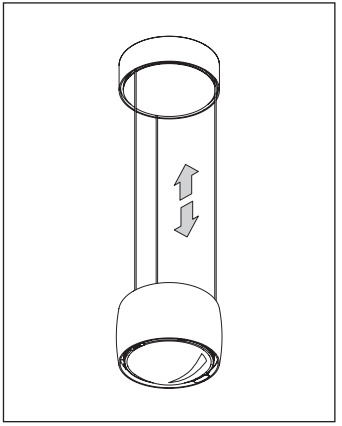

Using the height adjustment

Use both hands to pull the head down or move it up. The cables automatically coil up in the cable winder.

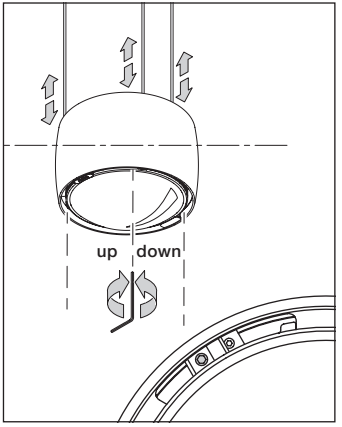

Adjusting the head vertically

First, use both hands to pull the head out vertically as far as possible and move it up again. The cables wind up evenly.

If, after carrying out this procedure, the head still does not hang level, it can be readjusted by ± 5 mm at each of the three suspension cables using the Allen key provided.



Sento sospeso pure
with height adjustment

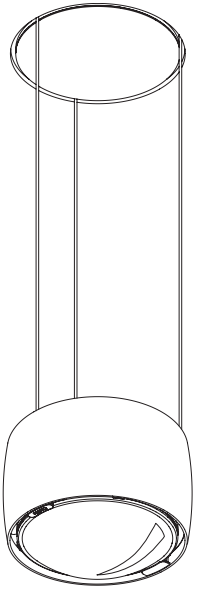



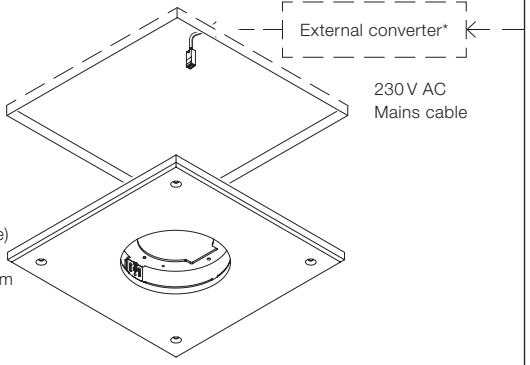

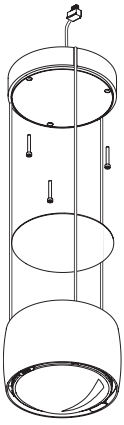

* External LED converter (DC voltage source) 48 V DC, min. 40 W

Sento sospeso pure
with height adjustment

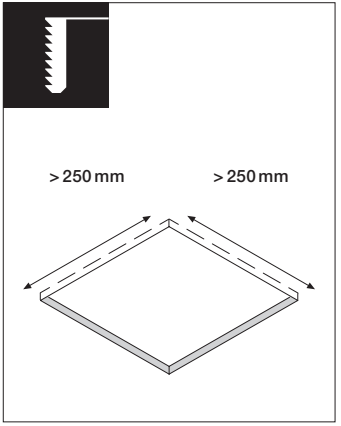

Prepare a ceiling cut-out
> 250 x 250 mm in size.

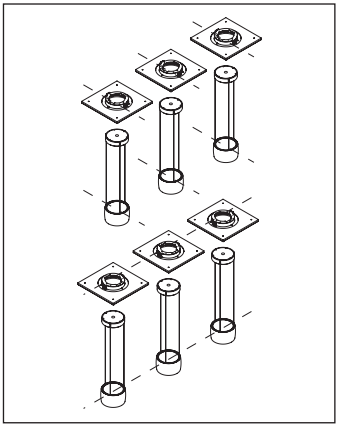

Ensure correct orientation of the drywalling plate. The orientation of the drywalling plate determines the subsequent positions of the suspension cables.

When installing more than one luminaire, ensure that they have the same orientation.

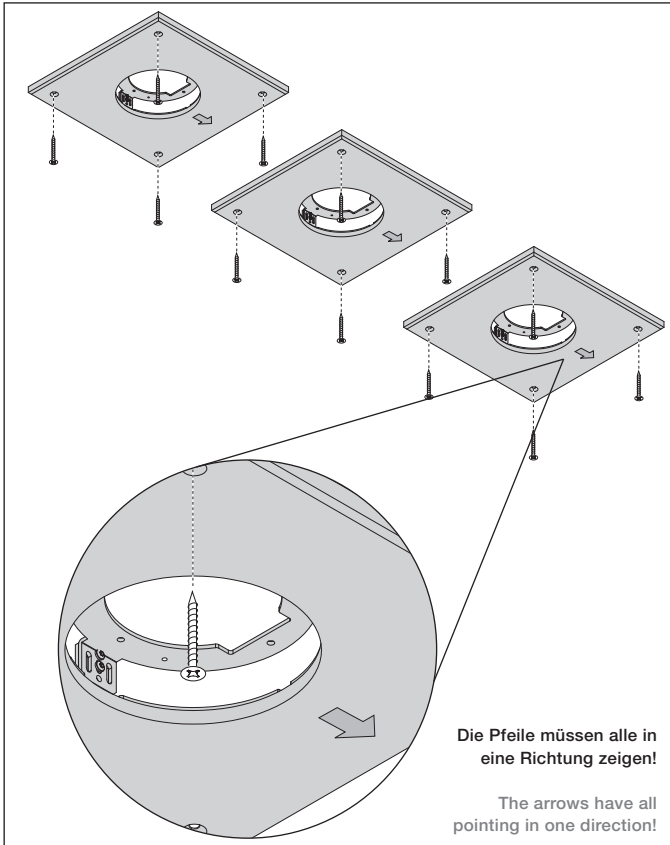

Die Pfeile müssen alle in eine Richtung zeigen!

The arrows have all pointing in one direction!

Sento sospeso pure with height adjustment

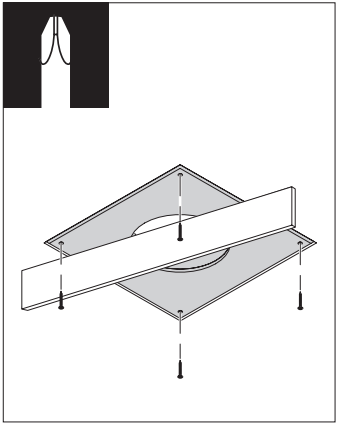

Fit the drywalling plate in the opening correctly so that it is flush. To do so, use the drilled holes provided. If the plate is to be fixed in any other position, pre-drill holes before screwing it in place in order to avoid damaging the drywalling plate.

Caution!
The manufacturer cannot stress strongly enough that if the mounting board has not been properly fitted, it may fall, thereby posing a significant danger.

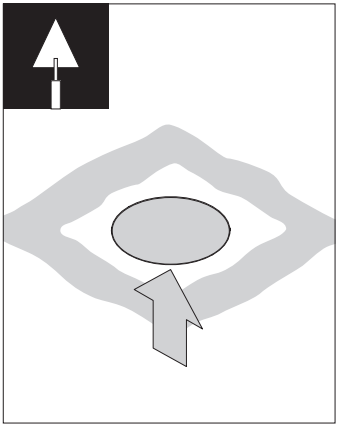

Place the protective cover in the opening.

Plaster over the joins.

Ensure that the inside of the mounting ring is kept clean.

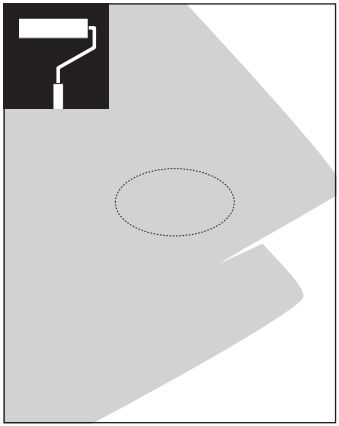

Carry out any painting and decorating work.

Ensure that the inside of the mounting ring is kept clean.

Remove the protective cover.

If necessary, remove any residual plaster/paint from the inside of the mounting ring using fine sandpaper.

Caution!
Before fitting, disconnect all current-carrying lines from the mains supply.

Sento sospeso pure with height adjustment

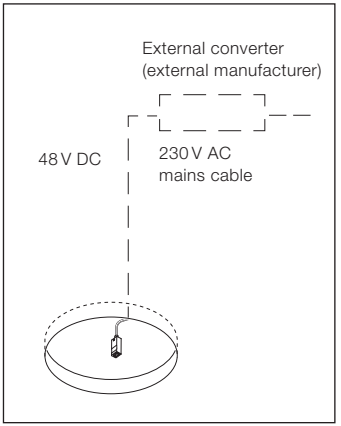

Connecting a converter from an external manufacturer (see supplementary sheet for the converter):
Connect the converter to the mains cable as shown in the wiring diagram. Connect the cable with the LED socket to the converter. Observe the technical instructions of the particular manufacturer.
Black = positive pole, white = negative pole Guide the socket of the LED extension cable to the outside through the hollow ceiling/ plastering box.

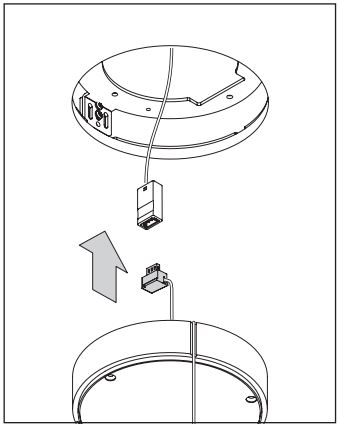

Connect the luminaire to the socket of the LED connection cable.

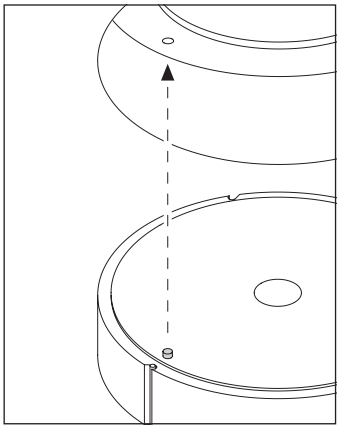

Push the cable winder into the canopy and turn it such that the positioning pin engages in the mounting ring.

Ensure that the cables lie flush in the side grooves.

Sento sospeso pure
with height adjustment

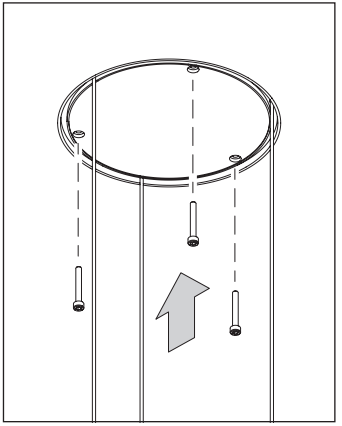

Screw the cable winder to the holder using the screws (Allen) provided.

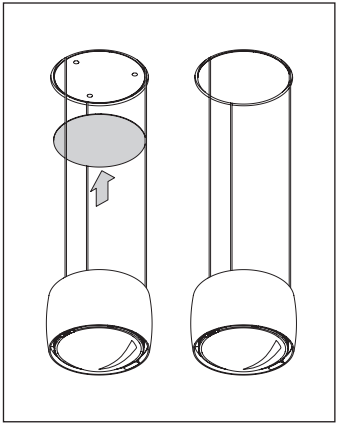

Put the cover in place. It is held in place by magnets.

The luminaire is now fully assembled.

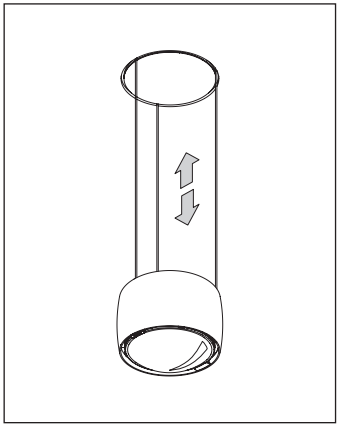

Using the height adjustment

head mit beiden Händen Use both hands to pull the head down or move it up.The cables automatically coil up in the cable winder.

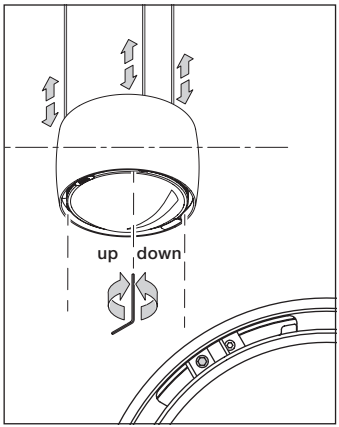

Adjusting the head vertically

First, use both hands to pull the head out vertically as far as possible and move it up again. The cables wind up evenly.

If, after carrying out this procedure, the head still does not hang level, it can be readjusted by ± 5 mm at each of the three suspension cables using the Allen key provided.

Sento sospeso up
fixed length

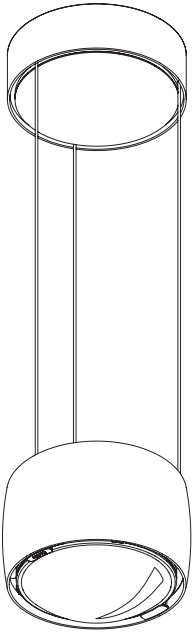



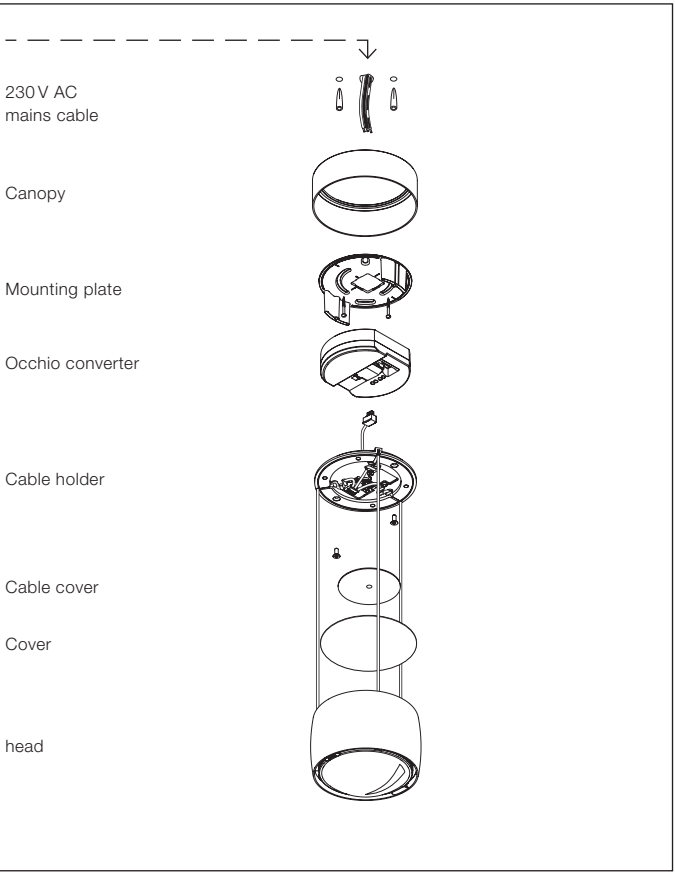
230 V AC
mains cable
Canopy
Mounting plate
Occhio converter
Cable holder
Cable cover
Cover
head

Sento sospeso up
fixed length

230 V AC
mains cable

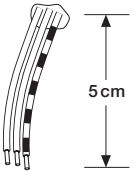

Cut the mains cable to a length of 5 cm and strip the insulation from the ends.

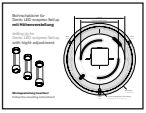

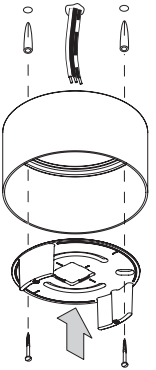

Determine the positions for drilled holes using the drilling template provided. The orientation of the mounting plate determines the subsequent positions of the suspension cables. When installing more than one luminaire, ensure that they have the same orientation. **Check the routing of the power cables.** Drill two 6 mm diameter holes, push in the rawlplugs so that they lie flush and screw on the canopy with the mounting plate (screws and rawlplugs are included in the scope of delivery). Ensure that the screws finish flush with the mounting plate.

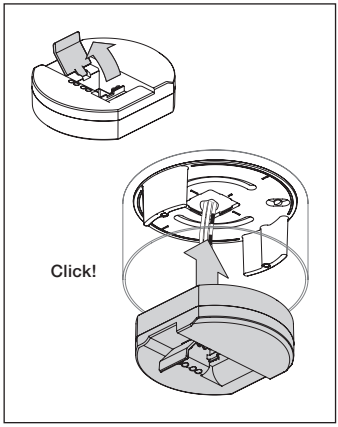

Using a screwdriver, open the flap in the middle of the converter.

Lock the converter into the mounting plate so that it is fitted flush.

At the same time, guide the ends of the mains cable through the converter opening.

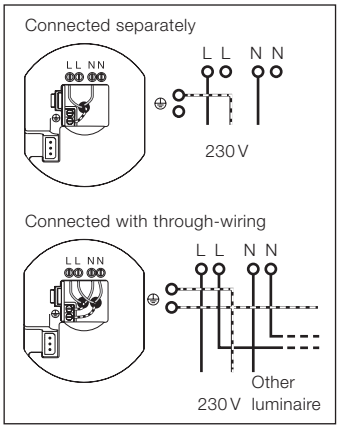

Connect the ends of the mains cable to the converter terminals in accordance with the diagram.

Caution!
Before fitting, disconnect all current-carrying lines from the mains supply.

Sento sospeso up
fixed length

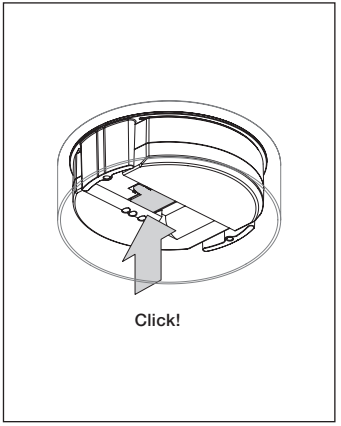

Close the flap of the converter.

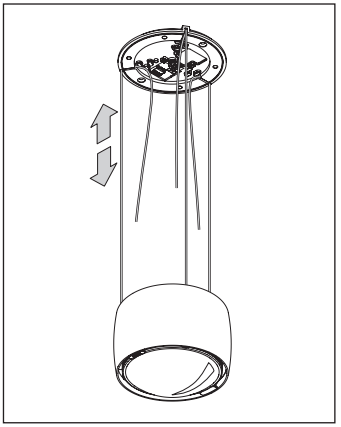

Roughly adjust the length of suspension by pulling the cables.

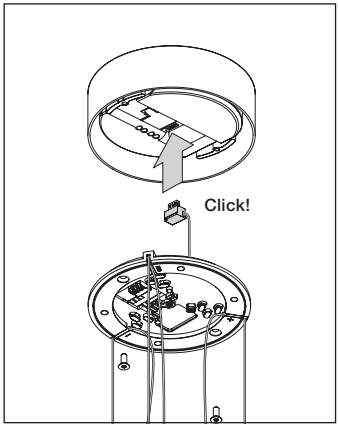

Insert the luminaire‘s plug into one of the converter‘s two sockets (LED 1 or LED 2).

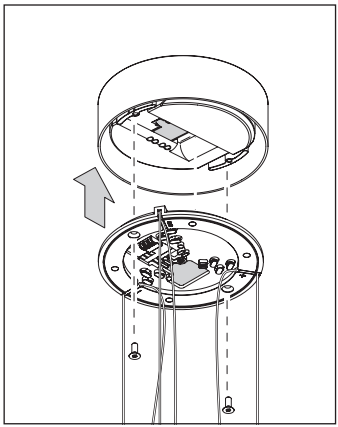

Orient the cable holder as shown in the illustration.

Screw the cable holder onto the two spacers of the mounting plate using the screws (Allen) provided.

Sento sospeso up
fixed length

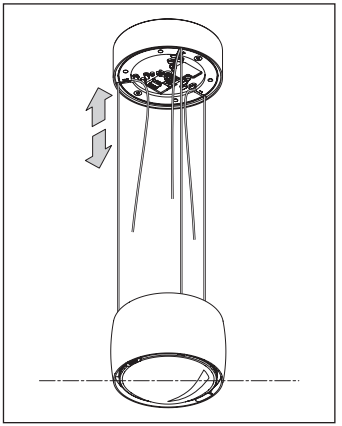

Set the final length of the cables by pulling them. In doing so, ensure that all three cables are exactly the same length and that the head hangs level.

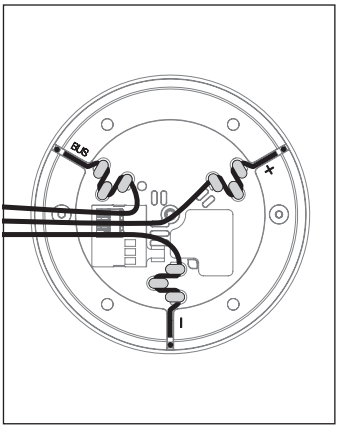

Thread each of the three loose cables into the respective cable grip, in accordance with the diagram.

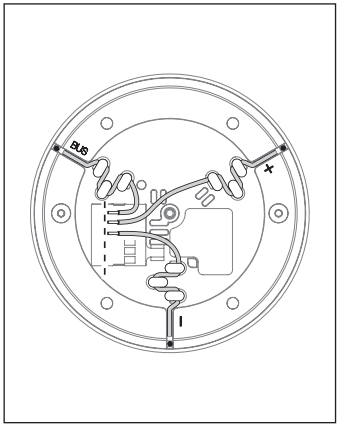

Shorten the cables as necessary and strip 6–7 mm of insulation from the ends.

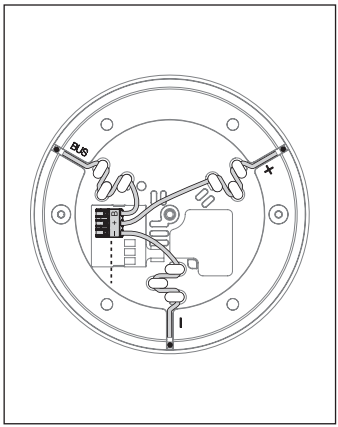

Connect all cables to the terminals.

Correct polarity must be observed.

Sento sospeso up
fixed length

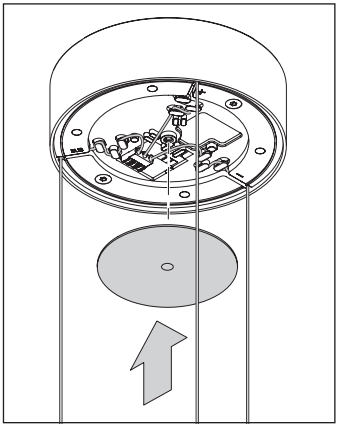

Screw the cable cover onto the cable holder.

Ensure that all cables lie flush.

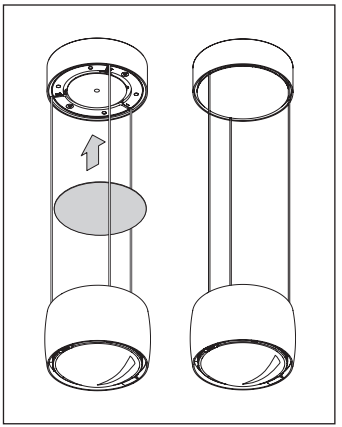

Put the cover in place. It is held in place by magnets.

The luminaire is now fully assembled.

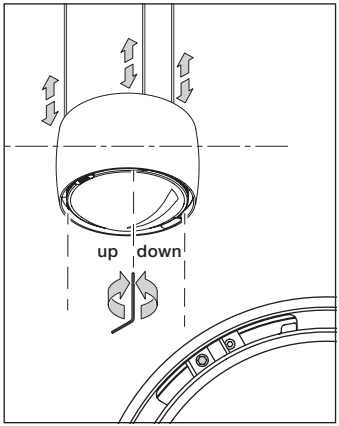

Adjusting the head vertically

If the head does not hang completely level, it can be readjusted by ± 5 mm at each of the three suspension cables using the Allen key provided.

Sento sospeso flat
fixed length

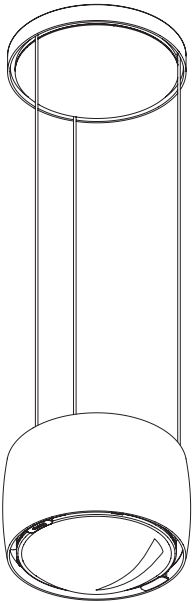



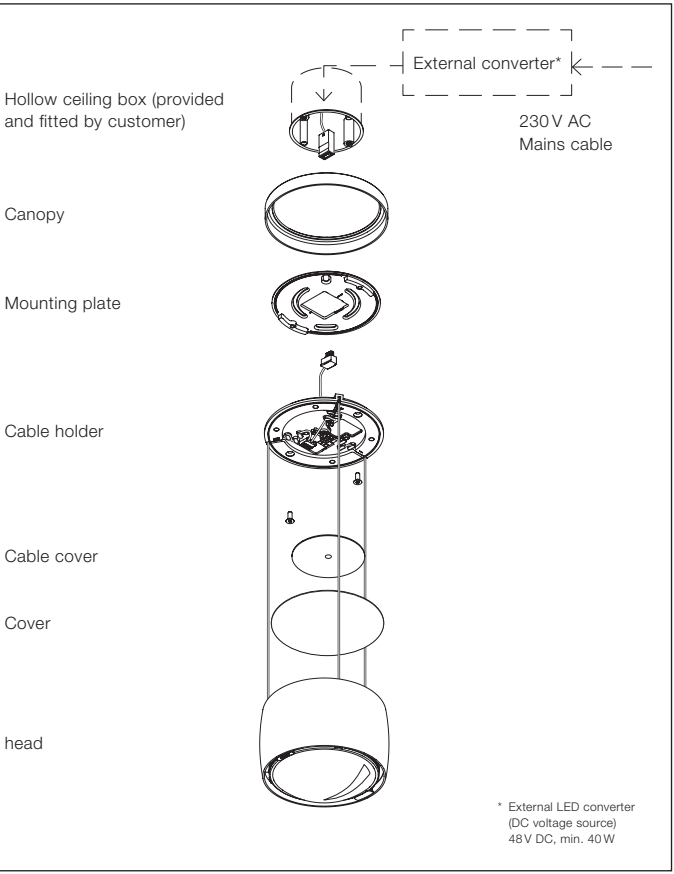
External converter*
Hollow ceiling box (provided and fitted by customer)
230 V AC
Mains cable
Canopy
Mounting plate
Cable holder
Cable cover
Cover
head
* External LED converter
(DC voltage source)
48 V DC, min. 40 W

Sento sospeso flat fixed length

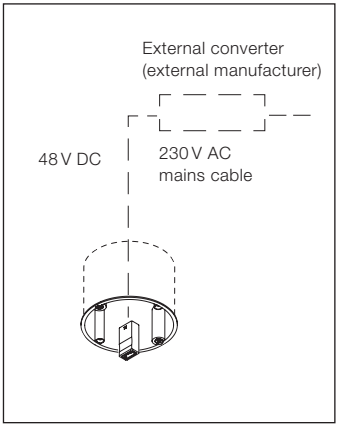

Connecting a converter from an external manufacturer (see supplementary sheet for the converter):
Connect the converter to the mains cable as shown in the wiring diagram. Connect the cable with the LED socket to the converter. Observe the technical instructions of the particular manufacturer.
Black = positive pole, white = negative pole Guide the socket of the LED extension cable to the outside through the hollow ceiling/ plastering box.

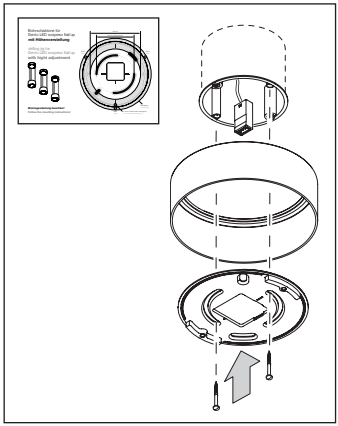

Determine the correct orientation of the mounting plate using the template provided. The orientation of the mounting plate determines the subsequent positions of the suspension cables. When installing more than one luminaire, ensure that they have the same orientation.

Screw the canopy with the mounting plate onto the hollow ceiling box. As you do so, guide the socket of the LED connection cable through the opening. Ensure that the screws finish flush with the mounting plate.

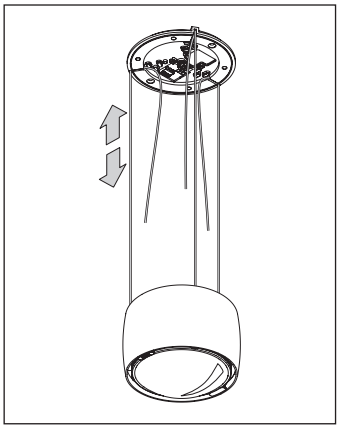

Roughly adjust the length of suspension by pulling the cables.

Caution!
Before fitting, disconnect all current-carrying lines from the mains supply.

Sento sospeso flat fixed length

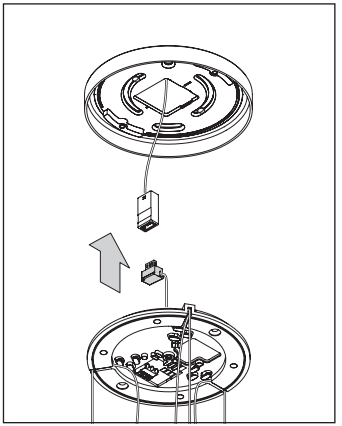

Connect the luminaire to the socket of the LED connection cable.

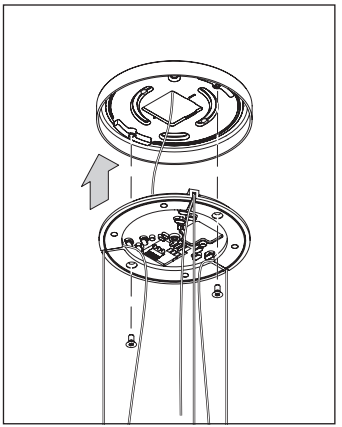

Push the plug connection back into the hollow ceiling box.

Screw the cable holder onto the two spacers of the mounting plate using the screws (Allen) provided.

When installing more than one luminaire, ensure that the cable holders have the same orientation.

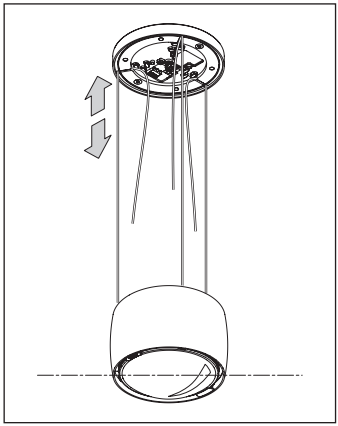

Set the final length of the cables by pulling them. In doing so, ensure that all three cables are exactly the same length and that the head hangs level.

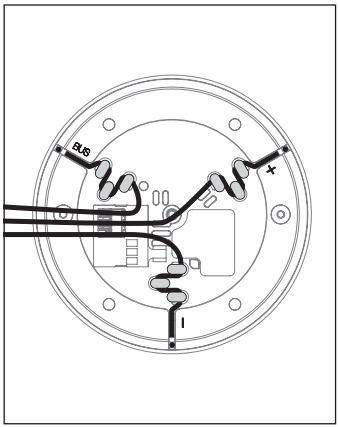

Thread each of the three loose cables into the respective cable grip, in accordance with the diagram.

Sento sospeso flat fixed length

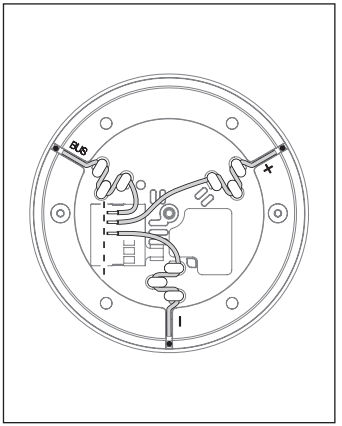

Shorten the cables as necessary and strip 6–7 mm of insulation from the ends.

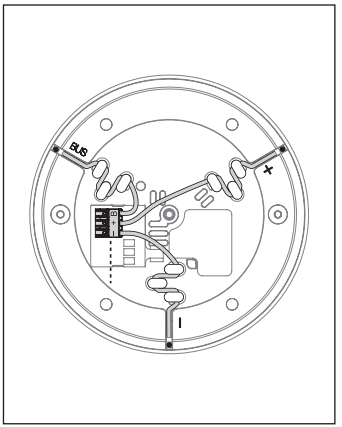

Connect all cables to the terminals.

Correct polarity must be observed.

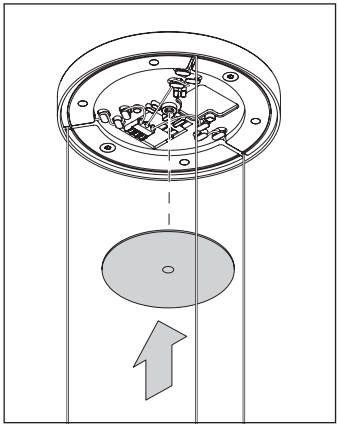

Screw the cable cover onto the cable holder.

Ensure that all cables lie flush.

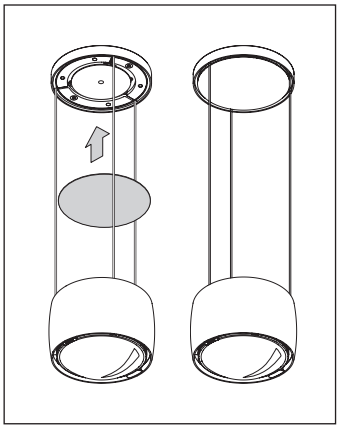

Put the cover in place. It is held in place by magnets.

The luminaire is now fully assembled.

Sento sospeso flat fixed length

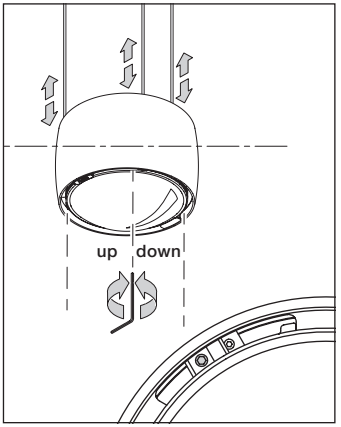

Adjusting the head vertically

If the head does not hang completely level, it can be readjusted by ± 5 mm at each of the three suspension cables using the Allen key provided.



Sento sospeso pure
fixed length

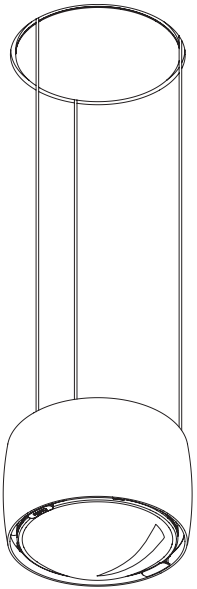



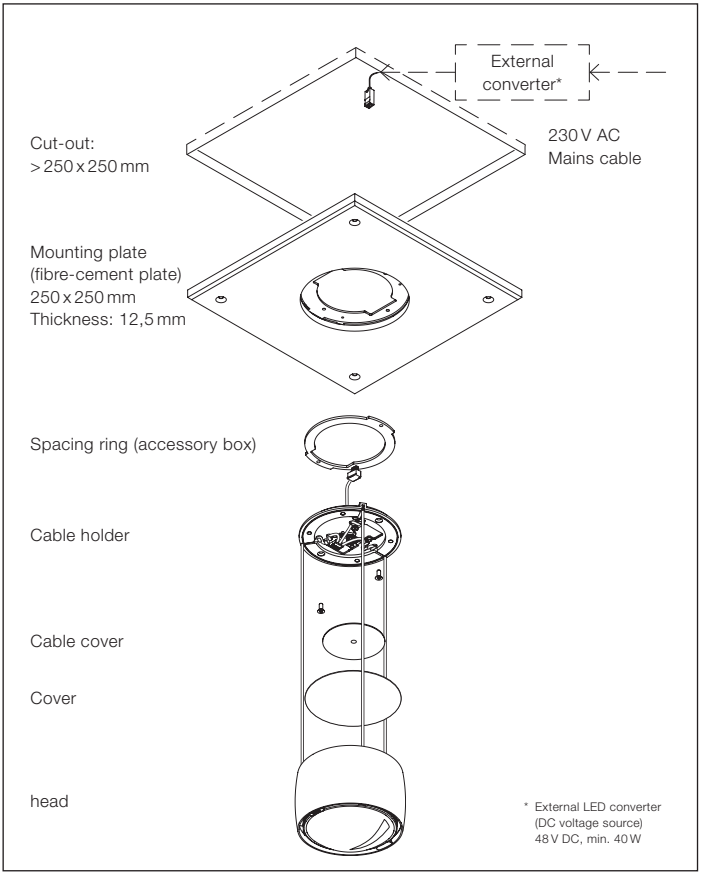
External converter*
Cut-out:
> 250 x 250 mm
230 V AC
Mains cable
Mounting plate
(fibre-cement plate)
250 x 250 mm
Thickness: 12,5 mm
Spacing ring (accessory box)
Cable holder
Cable cover
Cover
head
* External LED converter
(DC voltage source)
48 V DC, min. 40 W

Sento sospeso pure
fixed length

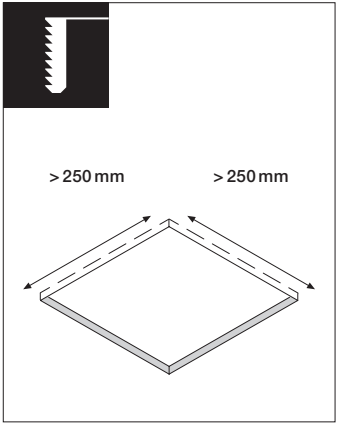

Prepare a ceiling cut-out
> 250 x 250 mm in size.

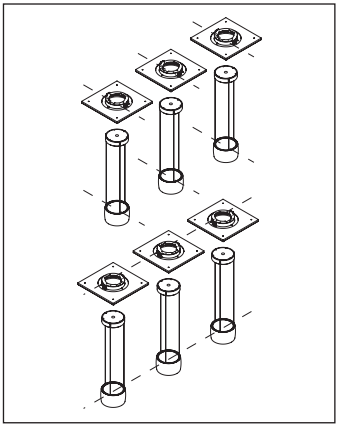

Ensure correct orientation of the drywalling plate. The orientation of the drywalling plate determines the subsequent positions of the suspension cables.

When installing more than one luminaire, ensure that they have the same orientation.

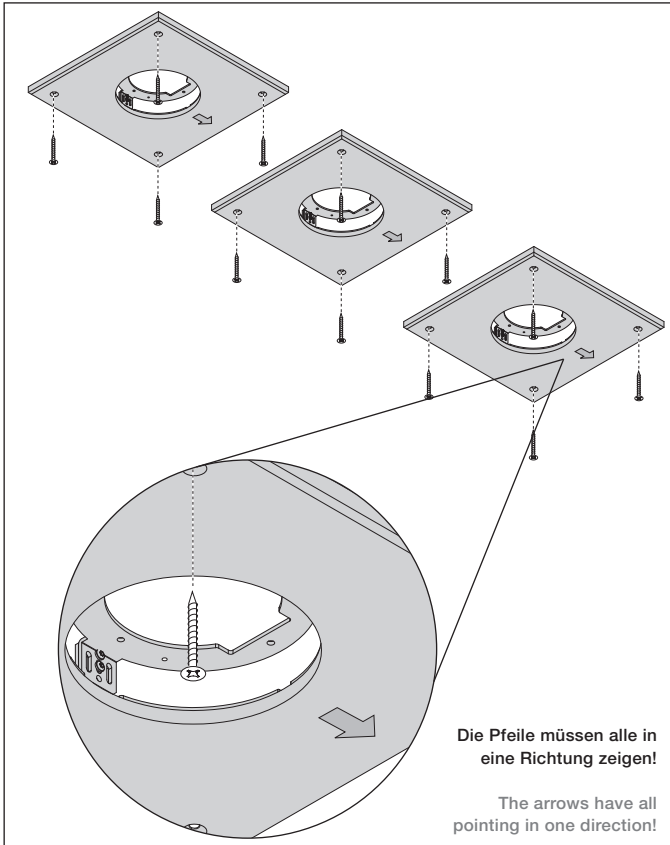

Die Pfeile müssen alle in eine Richtung zeigen!

The arrows have all pointing in one direction!

Sento sospeso pure fixed length

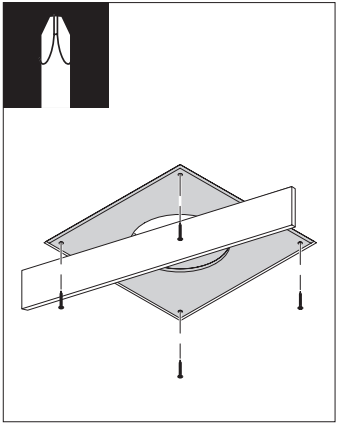

Fit the drywalling plate in the opening correctly so that it is flush. To do so, use the drilled holes provided. If the plate is to be fixed in any other position, pre-drill holes before screwing it in place in order to avoid damaging the drywalling plate.

Caution!
The manufacturer expressly indicates that if the drywalling plate has not been properly fitted, it may fall, thereby posing a significant danger.

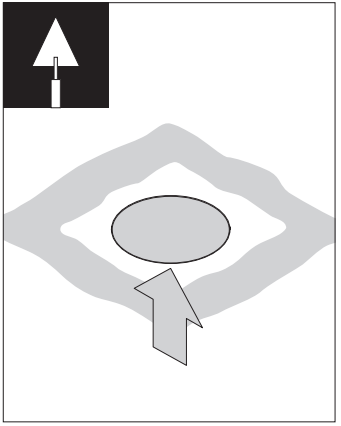

Place the protective cover in the opening.

Plaster over the joins.

Ensure that the inside of the mounting ring is kept clean.

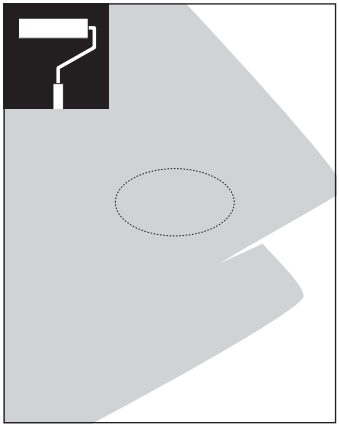

Carry out any painting and decorating work.

Ensure that the inside of the mounting ring is kept clean.

Remove the protective cover.

If necessary, remove any residual plaster/paint from the inside of the mounting ring using fine sandpaper.

Caution!
Before fitting, disconnect all current-carrying lines from the mains supply.

Sento sospeso pure fixed length

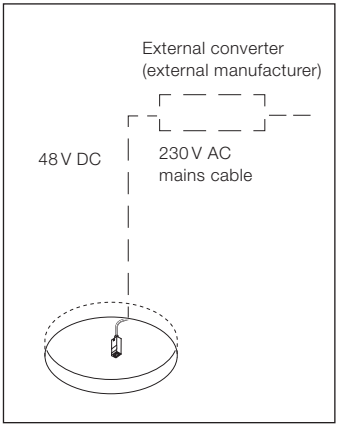

Connecting a converter from an external manufacturer (see supplementary sheet for the converter):
Connect the converter to the mains cable as shown in the wiring diagram. Connect the cable with the LED socket to the converter. Observe the technical instructions of the particular manufacturer.
Black = positive pole, white = negative pole Guide the socket of the LED extension cable to the outside through the hollow ceiling/ plastering box.

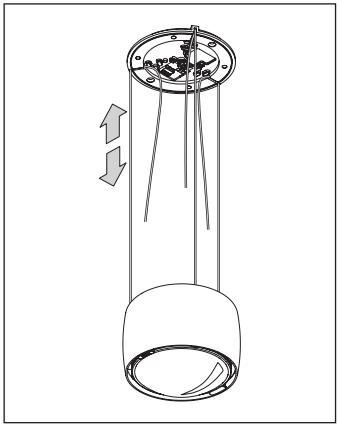

Roughly adjust the length of suspension by pulling the cables.

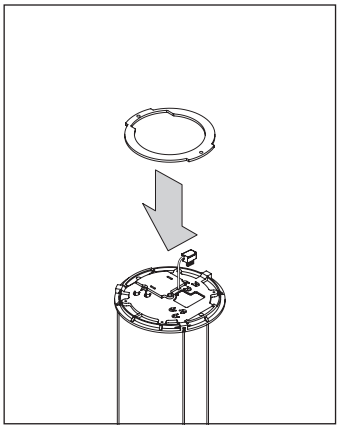

Place the spacing ring onto the luminaire‘s cable holder so that it is flush.

Sento sospeso pure fixed length

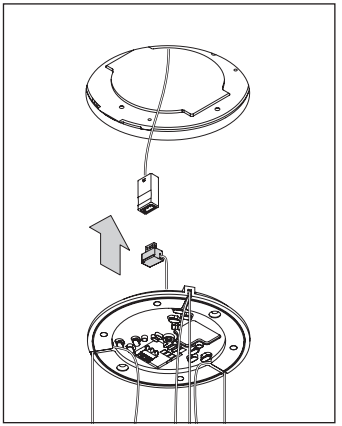

Connect the luminaire to the socket of the LED connection cable.

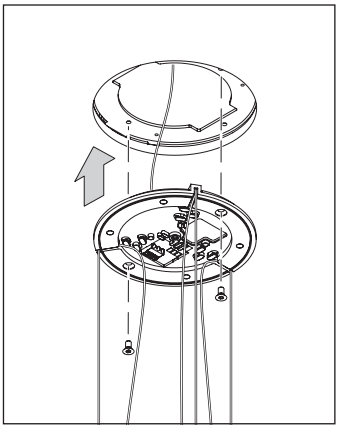

Push the plug connection back into the hollow space.

Screw the cable holder to the holder in the drywalling plate using the screws (Allen) provided.

When installing more than one luminaire, ensure that the cable holders have the same orientation.

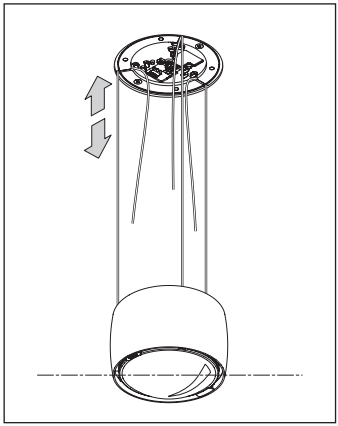

Set the final length of the cables by pulling them. In doing so, ensure that all three cables are exactly the same length and that the head hangs level.

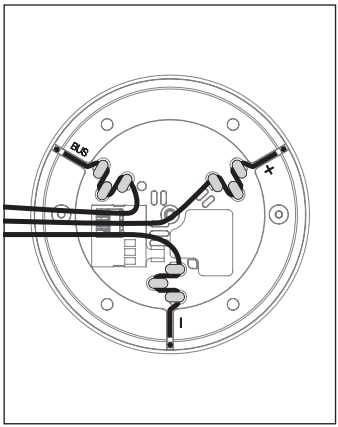

Thread each of the three loose cables into the respective cable grip, in accordance with the diagram.

Sento sospeso pure fixed length

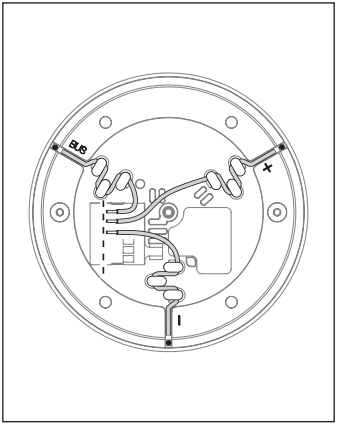

Shorten the cables as necessary and strip 6–7 mm of insulation from the ends.

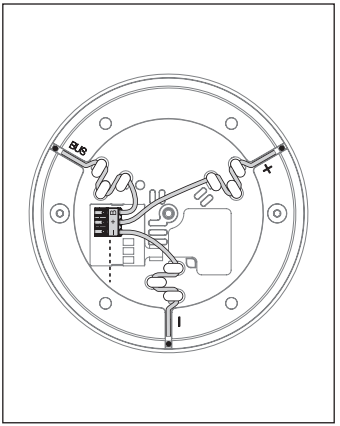

Connect all cables to the terminals.

Correct polarity must be observed.

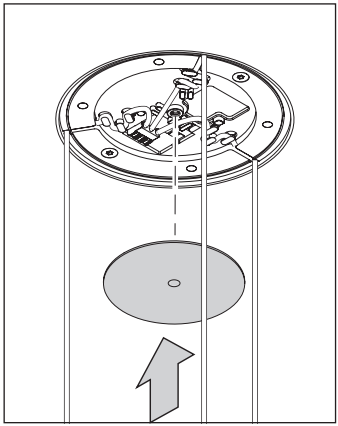

Screw the cable cover onto the cable holder.

Ensure that all cables lie flush.

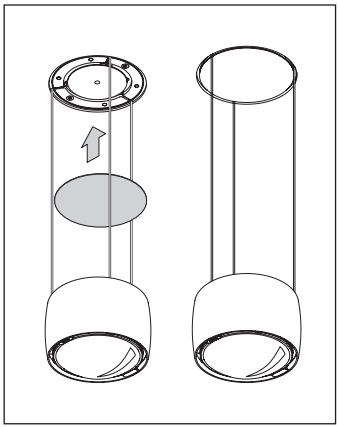

Put the cover in place. It is held in place by magnets.

The luminaire is now fully assembled.

Sento sospeso pure fixed length

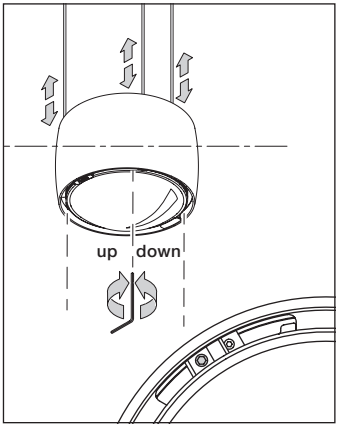

Adjusting the head vertically

If the head does not hang completely level, it can be readjusted by ± 5 mm at each of the three suspension cables using the Allen key provided.



Appendix

Care instructions

Always allow the luminaire to cool down before cleaning.

To clean the luminaire, use a dry microfibre cloth or the Occhio cleaning agent.

Information & contact

Your Occhio specialist retailer will gladly answer any other questions

www.occhio.de
info@occhio.de

Technical data

Technical data luminaire

Product designation	Occhio Sento sospeso
head	ø 123 mm, H 72 mm
up version with height adjustment	base ø 108 mm, H 62 mm, adjustable range: 500–2000 mm
flat version with height adjustment	base ø 108 mm, H 38 mm, adjustable range: 500–2000 mm
pure version with height adjustment	Plastering element 250 x 250 mm, H 12.5 mm Adjustable range: 500–2000 mm
up version fixed length	base ø 108 mm, H 38 mm, length max. 3500 mm
flat version fixed length	base ø 108 mm, H 15 mm, length max. 3500 mm
pure version fixed length	Plastering element 250 x 250 mm, H 12.5 mm Length: max. 3500 mm
Safety class	up versions: 2; flat / pure versions: 3
Connection	up versions: 230 V AC, 50 Hz flat / pure versions: 48 V DC, min. 40 W
Power supply unit	up versions: integrated flat / pure versions: external
Dimming	Via »touchless sensor« integrated in the head or: up versions: by trailing-edge phase-cut dimmer or Occhio air (for a list of compatible dimmers, see www.occhio.de/dim_en, trailing-edge phasecut dimmer can not be combined with »touchless control« and Occhio air) flat version: With suitable power supply unit

Technical data luminaire

Material	Aluminium, chrome-plated, painted or anodised steel, plastic, fibre-cement plate, Glass, optical plastic
LED power	32 W (26 W head shiny chrome)
Permitted operating conditions	Max. 30 °C (for indoor use only)
Test symbols	IP 20 up: flat/pure:

Technical data light source

Light source	Occhio LED
Version	LED chip (replaceable)
Life time	> 50.000 h

Disposal

Dispose of at the local waste disposal site. Sento sospeso is recyclable and RoHS-compliant. **Do not dispose of with household waste.**

Occhio

www.occhio.com



2024|11|05 MA-5675 Irrtümer und technische Änderungen vorbehalten. Subject to errors and technical change. Occhio GmbH