Occhio

Più piano / piano in
Più R piano / piano in

Montageanleitung

Mounting instructions

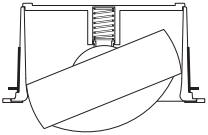

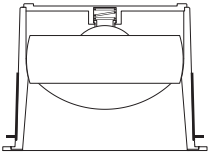

VOLT

Inhalt / Contents

Sicherheitshinweise 06
Produktbeschreibung 07

Montage head 09

Bauseitige Vorbereitung und Installation 23

Più piano / Più piano in Einbautube / s mit cover und doppio cover. 25

Più piano / Più piano in seamless
Mit Einbauplatte und doppio Einbauplatte. 33
Mit Einputzring. 39
Mit Haltering für Panel. 49

Strahler entnehmen 61

Anhang 69
Pflegehinweise 70
Info & Kontakt 71
Technische Daten 72

Safety precautions 76
Product description 77

Assembling the head 79

Preparing the installation area and installation 93

Più piano / Più piano in Mounting tube / s with cover and doppio cover. 95

Più piano / Più piano in seamless
With mounting board and doppio mounting board. 103
With plaster ring. 109
With retaining ring for panels. 119

Removing the spotlight 131

Appendix 139
Care instructions 140
Information & contact 141
Technical data 142

Occhio

Più piano / piano in
Più R piano / piano in

Montageanleitung

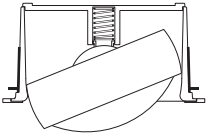

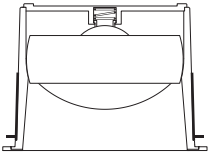

Sicherheitshinweise

Lesen Sie die Montage-/ Gebrauchsanweisung sorgfältig durch, bevor Sie die Leuchte installieren. Beachten Sie die Sicherheitshinweise in dieser Anleitung genau und bewahren Sie die Anleitung auf.

Dieses Zeichen macht Sie auf eine gefährliche Situation aufmerksam, die eine schwere Verletzung oder den Tod nach sich ziehen kann, wenn sie nicht beachtet wird. Es macht Sie zudem auf mögliche Sachschäden und andere wichtige Informationen in Verbindung mit diesem Produkt aufmerksam.

Die Montage von Elektrokomponenten darf nur von qualifiziertem Fachpersonal durchgeführt werden. Reparaturarbeiten dürfen nur von autorisiertem Fachpersonal oder dem Hersteller durchgeführt werden. Vor allen Arbeiten am Strahler (Installation, Leuchtmittelwechsel, Reinigung etc.) diesen unbedingt vom Stromnetz trennen.

Dieses Zeichen macht Sie auf Situationen aufmerksam, bei denen Sie direkt in das Licht der LED blicken könnten. Dies kann zu Nachbildern und bei längerer Dauer zu Schädigungen der Augen führen.

Sicherheitsabstand zu brennbaren Objekten einhalten: 20 cm!

Dieses Zeichen macht Sie auf heiße Oberflächen aufmerksam, deren Berührung Verbrennungen zur Folge haben können.

Achtung: Die Oberfläche des Strahlers kann nach längerer Betriebsdauer heiß sein! Vor allen Arbeiten am Strahler (Montage des Strahlers, Wechsel des Leuchtmittels, Wechsel der Inserts, usw.), Strahler immer ausschalten und mindestens 30 Minuten abkühlen lassen.

Produktbeschreibung

LED Einbaustrahler für Hohldecken oder feste Decken mit Deckendose. Deckenbündiger Einbau (Più piano) oder zurückversetzter Einbau (Più piano in) möglich. Wahlweise mit Linsenoptik (Più) oder flachem cone Glas mit innenliegender Linse (Più R).

Version für Anschluss an 230 V ~ Netzspannung. Dimmbar via Phasenabschnittdimmer*. Kopf durch Kugelkalottenprinzip rundum frei ausrichtbar (Più piano 30°, Più piano in 20°). Auswahl von verschiedenen Varianten für unterschiedliche Einbaulösungen.

Magnetisch fixierte cover sind charakteristisch für Deckeneinbauversionen, rahmenlose Modelle sowohl mit Einbauplatte als auch zur Montage auf rückseitig zugänglichen Panels für Hohldecken. Lichtwirkung durch optionale inserts jederzeit über einen einfachen Mechanismus veränderbar, dichroitische Farbfilter zusätzlich einsetzbar, VOLT light engine wechselbar.

Weitere Versionen: Più alto (Aufbaustrahler mit integriertem Gelenk, 52° schwenkbar), Più alto 3d (Aufbaustrahler mit 3d Gelenk). Aufbaustrahler ebenfalls als Schienenstrahler (track) erhältlich.

* Liste kompatibler Dimmer: www.occhio.com/dim

Montage head

Aufbau Più piano und Più piano in head

Più

	C 80	S 100	S 80	S 60	S 40	S 30
kleine Linse flach				●		
kleine Linse medium					●	●
satiniertes Glas		●				
soft edge Glas			●	●	●	
Fresnel Linse						●
Farbfilter (optional)	●	●	●	●	●	●
Linse	●	●	●	●	●	●
	80°, contour	100°, soft	80°, soft	60°, soft	40°, soft	30°, soft

Più R

	B	C 100	C 80	S 100	S 80	S 60	S 40	S 30
kleine Linse flach	●	●		●				
kleine Linse medium			●		●		●	
kleine Linse hoch						●		●
satiniertes Glas	●							
soft edge Glas				●	●	●		
Fresnel Linse							●	●
Farbfilter (optional)	●	●	●	●	●	●	●	●
cone Glas	●	●	●	●	●	●	●	●
	diffus	100°, contour	80°, contour	100°, soft	80°, soft	60°, soft	40°, soft	30°, soft

cone Ring entfernen (vor Montage der kleinen Linse)

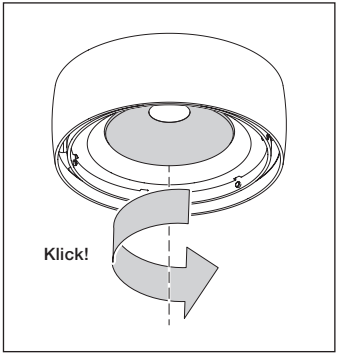

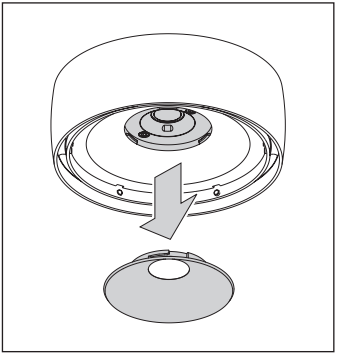

cone Ring einsetzen (nach Entnahme der kleinen Linse)

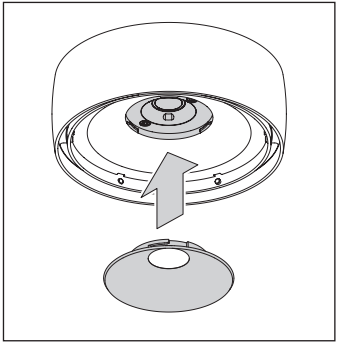

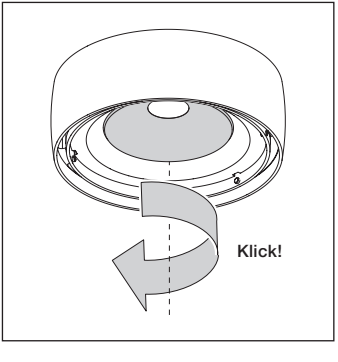

Montage kleine Linse

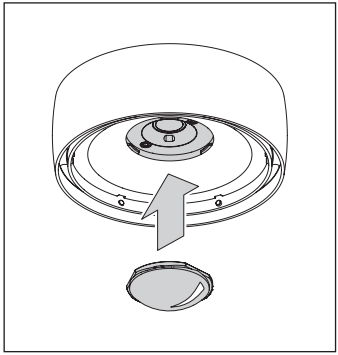

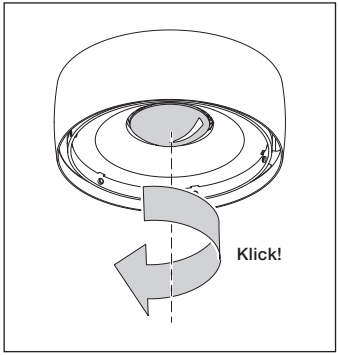

kleine Linse entnehmen

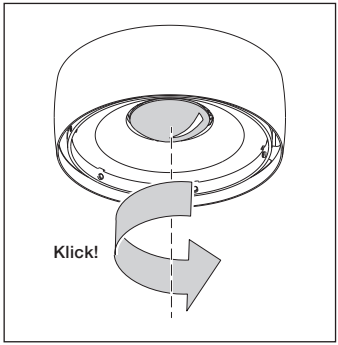

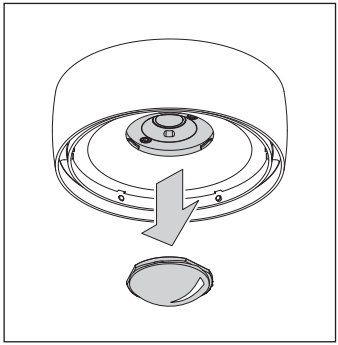

Kombinationen der Inserts

Fresnel Linse

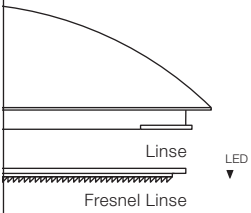

Farbfilter in Kombination

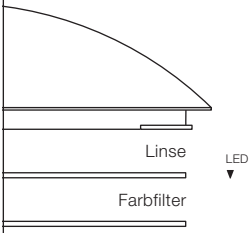

Fresnel Linse

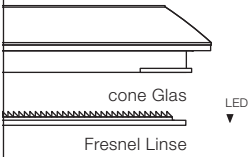

Farbfilter in Kombination

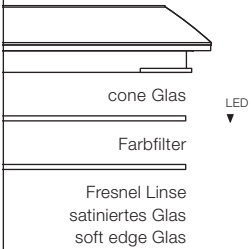

Montage Inserts (alle Versionen)

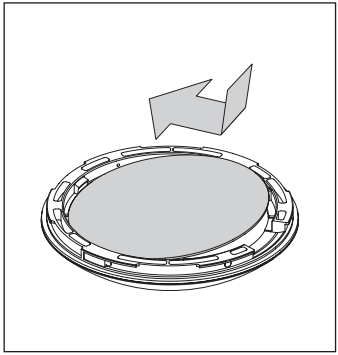

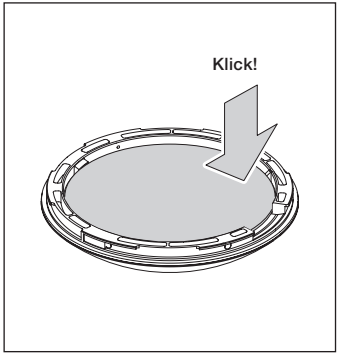

Inserts entnehmen

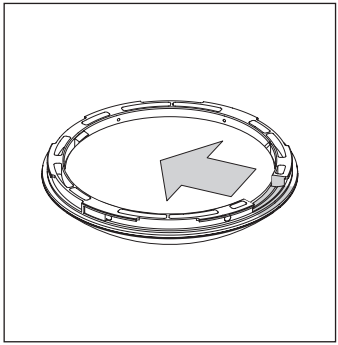

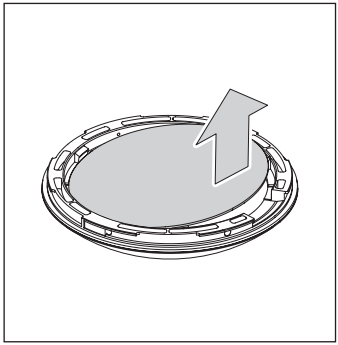

Montage Linse / cone Glas (alle Versionen)

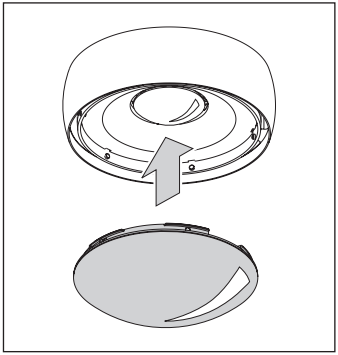

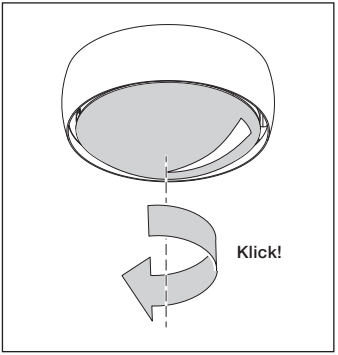

Linse / cone Glas entnehmen

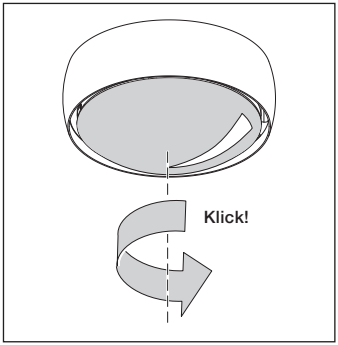

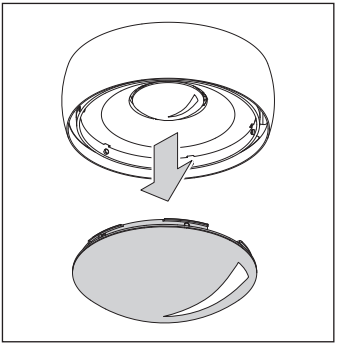

Leistungseinstellung head

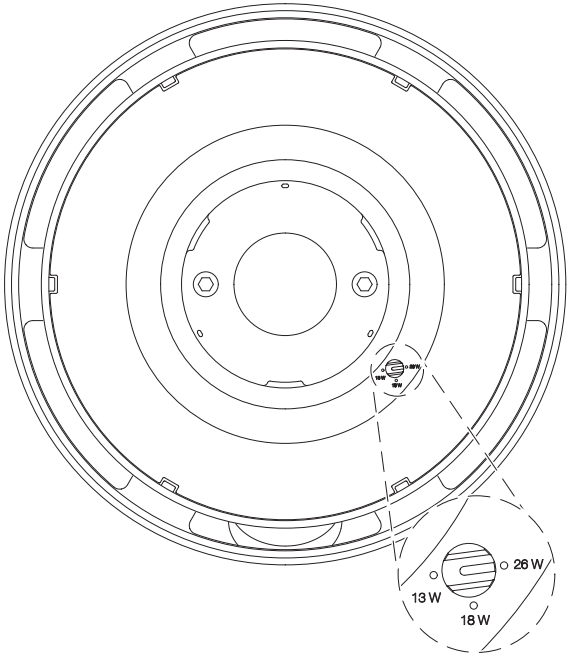

Die Einstellung der Leistung erfolgt über den Drehschalter an der VOLT light engine, der nach Entnahme der Linse / cone Glas einfach zu erreichen ist.

head einsetzen (alle tubes)

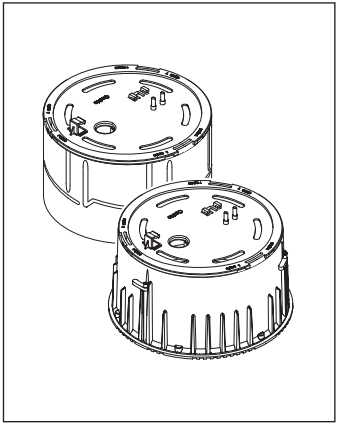

Tube mit dem Deckel nach oben auf eine weiche Unterlage stellen.

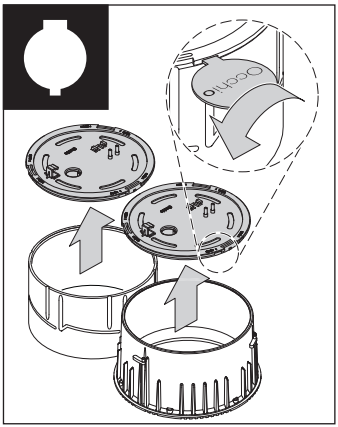

Falls der tube verschlossen ist, Occhio-Tool (beiliegend) mit breitem Ende in die Aussparung zwischen Deckel und tube einführen.

Occhio-Tool drehen und Deckel vom tube lösen und abnehmen.

head einsetzen (alle tubes)

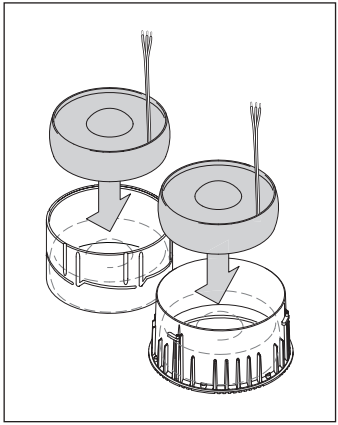

Komplett bestückten head in den tube einlegen.

Achtung!
Head mit Linse vorsichtig einlegen, da die Linse bei Più piano unten herausragt!
Auf weiche Unterlage achten!

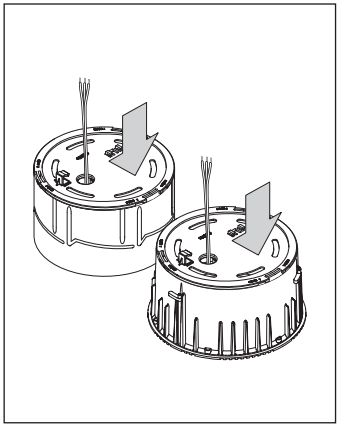

Kabel des heads durch die Öffnung des Deckels führen. Deckel in den tube einrasten. Dazu ggf. tube anheben.

Darauf achten, dass der Deckel komplett geschlossen ist.

Der tube ist nun für den Einbau vorbereitet.

head einstellen (alle tubearten)

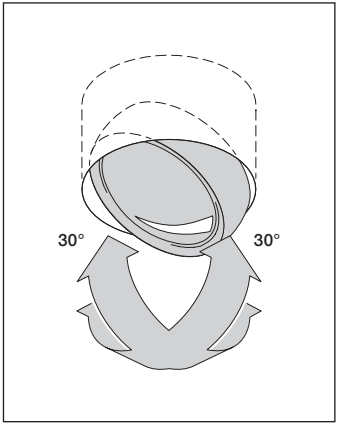

Der head Più piano ist in jeder Richtung bis zu einem Winkel von 30° frei ausrichtbar.

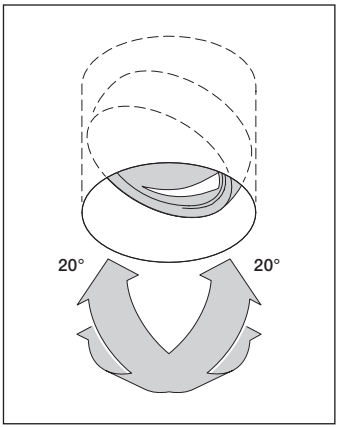

Der head Più piano in ist in jeder Richtung bis zu einem Winkel von 20° frei ausrichtbar.

Achtung!
Die Oberfläche des Strahlers kann im Dauerbetrieb heiß werden.

Bauseitige Vorbereitung und Installation

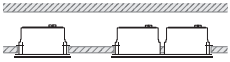

Più piano / Più piano in 25
Einbautube / s mit cover und doppio cover.

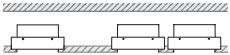

Più piano / Più piano in seamless 33
Mit Einbauplatte und doppio Einbauplatte.

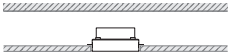

Più piano / Più piano in seamless 39
Mit Einputzring.

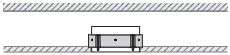

Più piano / Più piano in seamless 49
Mit Haltering für Panel.

Più piano / Più piano in

Einbautube / s mit cover und doppio cover.

Più piano / Più piano in Einbautube / s mit cover und doppio cover.

Verstärkungsring / e

Deckenausschnitte:
Einbautube / s mit cover:
Ausschnitt: Ø 144 mm
Deckenstärke: 10–50 mm

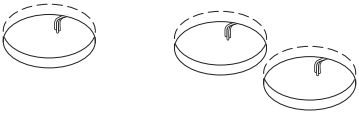

Einbautube piano / piano in
inkl. head

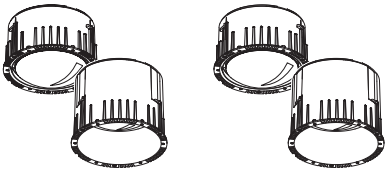

cover / doppio cover

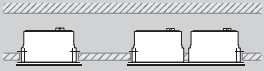

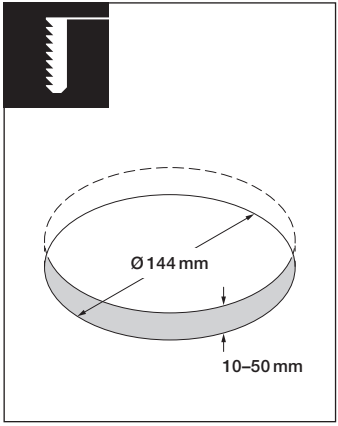

Einzelversion
Runde Öffnung mit 144 mm Durchmesser herstellen. Deckenstärke: 10 mm bis max. 50 mm.

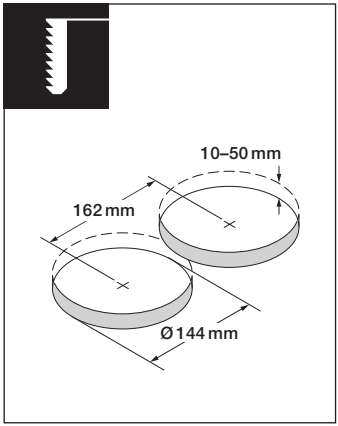

Version mit doppio cover
Zwei runde Öffnung mit 144 mm Durchmesser herstellen. Abstand der Kreismittelpunkte: 162 mm Deckenstärke: 10 mm bis max. 50 mm.

Achtung!
Vor der Montage alle stromführenden Leitungen vom Stromnetz trennen!

Più piano / Più piano in Einbautube / s mit cover und doppio cover.

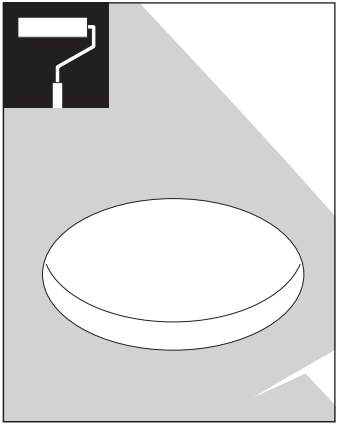

Malerarbeiten durchführen.

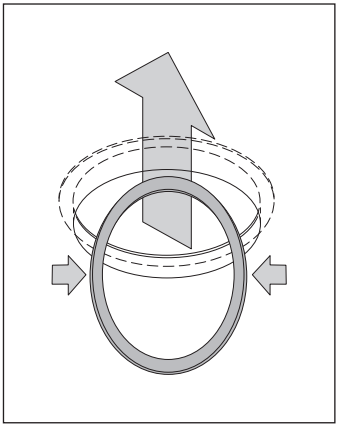

Verstärkungsring etwas zusammenbiegen, durch die Öffnung führen und auf den Rand der Öffnung legen.

Achtung!
Vor der Montage alle stromführenden Leitungen vom Stromnetz trennen!

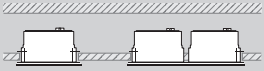

Kabel wie abgebildet verbinden.

Verbindungsdose, Klemmen und Zugentlastung sind nicht im Lieferumfang enthalten.

Più piano / Più piano in Einbautube / s mit cover und doppio cover.

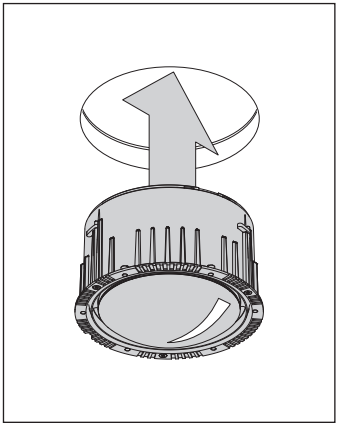

Einbautube in die Öffnung einsetzen.

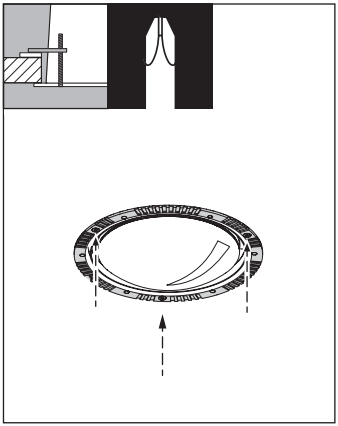

3 Schrauben der Krallen anziehen.

Festen Halt des Einbautubes überprüfen!

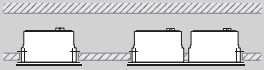

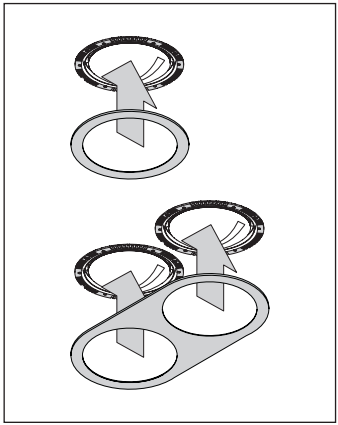

Cover mittig auf den Einbautube setzen. Das cover wird durch Magnete gehalten.

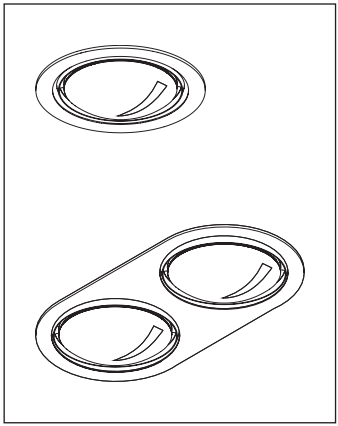

Der Strahler ist nun fertig montiert.

Più piano / Più piano in seamless

Mit Einbauplatte und doppio Einbauplatte.

Più piano / Più piano in seamless
Mit Einbauplatte und doppio Einbauplatte.

A
Ausschnitt:
> 250 x 250 mm

Einbauplatte
250 x 250 mm
Dicke: 12,5 mm

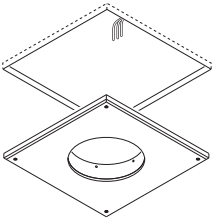

B
Ausschnitt:
> 250 x 412,5 mm

doppio
Einbauplatte
250 x 412,5 mm
Dicke: 12,5 mm

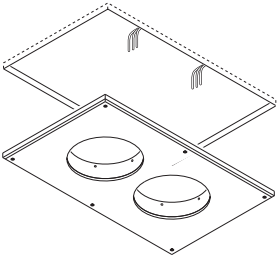

tube piano
inkl. head
Einbautiefe: 95 mm

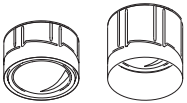

tube piano in
inkl. head
Einbautiefe: 135 mm

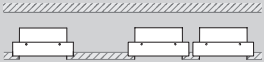

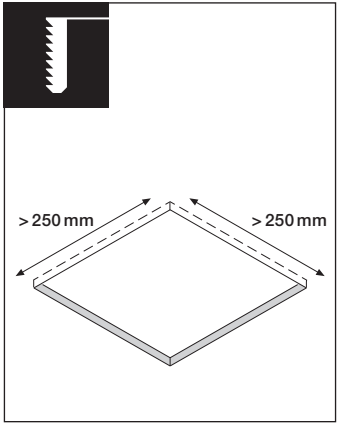

Einzelversion

Deckenausschnitt im Format > 250 x 250 mm herstellen.

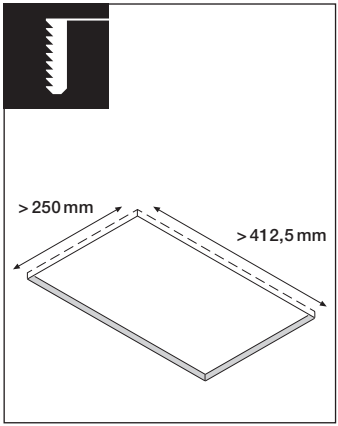

doppio Einbauplatte

Deckenausschnitt im Format > 250 x 412,5 mm herstellen.

Più piano / Più piano in seamless
Mit Einbauplatte und doppio Einbauplatte.

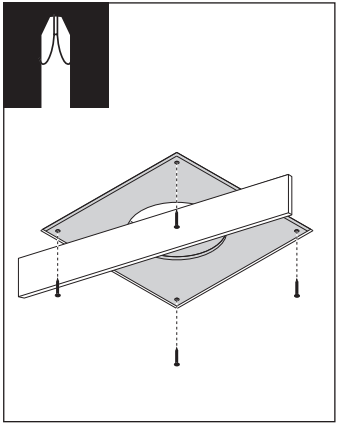

Trockenbauplatte fachgerecht bündig in der Öffnung montieren. Dazu vorgesehene Bohrlöcher verwenden.

Wird die Platte an anderen Stellen fixiert, vor dem Anschrauben vorbohren, um die Trockenbauplatte nicht zu beschädigen.

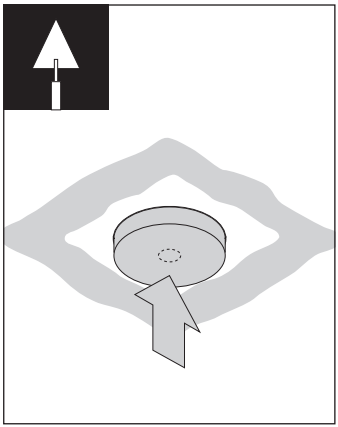

Schutzhaube in die Öffnung einsetzen. Fugen verputzen.

Darauf achten, dass die Innenseite des Montagerings nicht verschmutzt wird.

Achtung!
Festen Halt der Einbauplatte überprüfen!

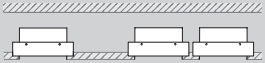

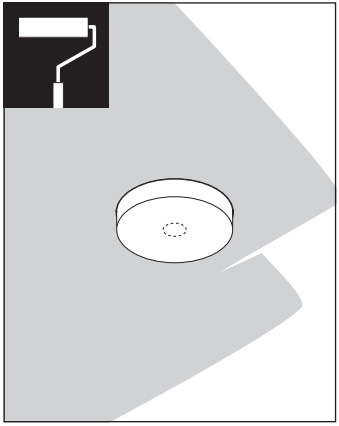

Malerarbeiten ausführen.

Darauf achten, dass die Innenseite des Montagerings nicht verschmutzt wird.

Schutzhaube entfernen.

Putz-/Farbreste auf der Innenfläche des Einbaurings ggf. mit feinem Schleifpapier entfernen.

Installation siehe Seite 56.

Più piano / Più piano in seamless

Mit Einputzring.

Più piano / Più piano in seamless
Mit Einputzring.

Einputzring

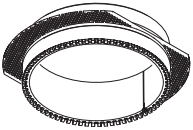

Ø Ausschnitt:
166 mm
Deckenstärke:
10–35 mm

Einbauring

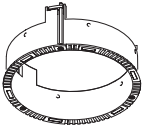

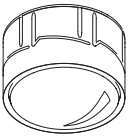

piano
inkl. head
Einbautiefe: 95 mm

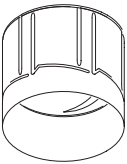

piano in
inkl. head
Einbautiefe: 135 mm

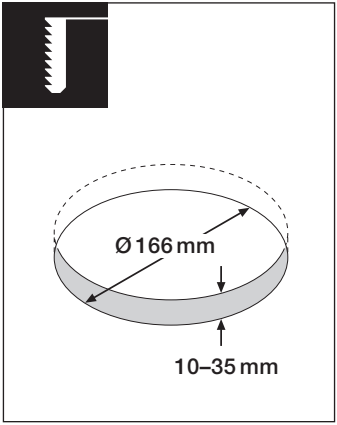

Runde Öffnung mit 166 mm Durchmesser herstellen.

Deckenstärke: 10 mm bis max. 35 mm.

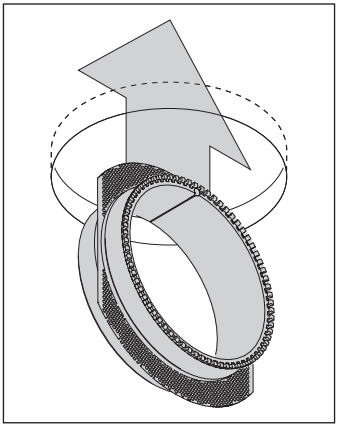

Einputzring duch die Öffnung führen.

Ist der Hohlraum zu niedrig, Lochblech vom Einputzring abschrauben. Dann Lochblech ohne Einputzring durch die Öffnung führen. Einputzring nach dem Befestigen des Lochblechs wieder einschrauben.

Più piano / Più piano in seamless
Mit Einputzring.

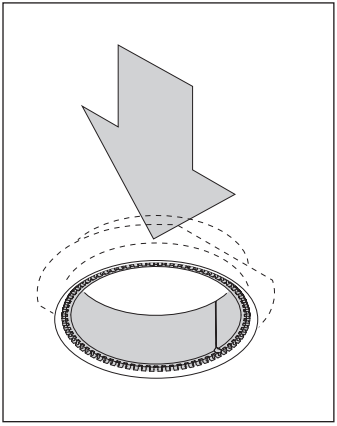

Einputzring mit geriffeltem Rand nach unten in die Öffnung einsetzen.

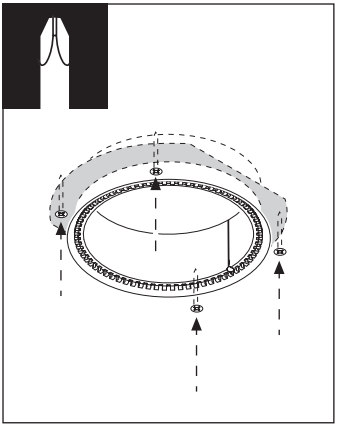

Lochblech des Einputzrings mit 4 Trockenbauschrauben (mitgeliefert) durch die Deckenplatte anschrauben.

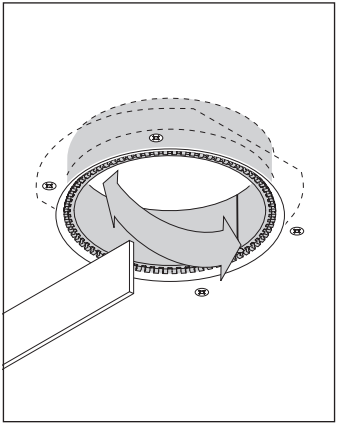

Einputzring durch Heraus-, bzw. Hineindrehen an das Niveau des Verputzes anpassen.

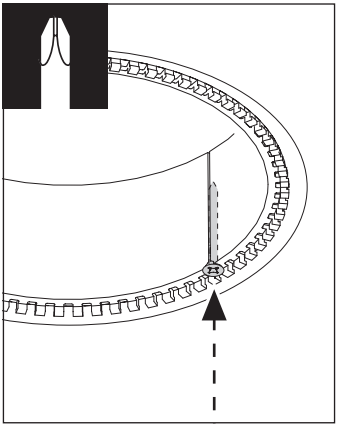

Zur Arretierung der eingestellten Höhe mitgelieferte Schraube bündig in den Einputzring einschrauben.

Più piano / Più piano in seamless
Mit Einputzring.

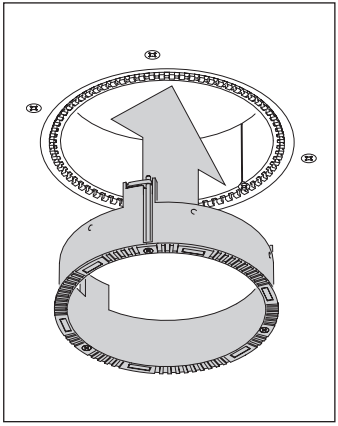

Einbauring in Einputzring einsetzen.

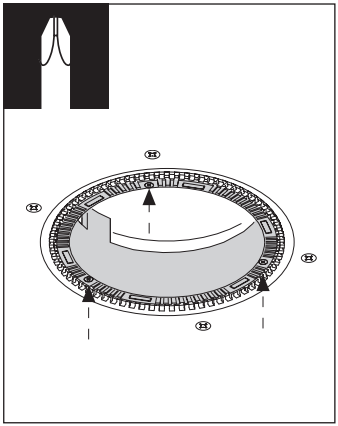

3 Schrauben anziehen.

Festen Halt des Einbaurings überprüfen.

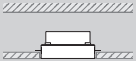

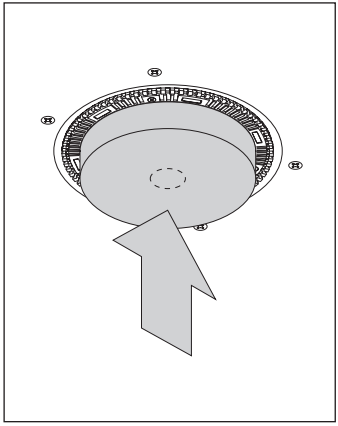

Schutzhaube in die Öffnung einsetzen.

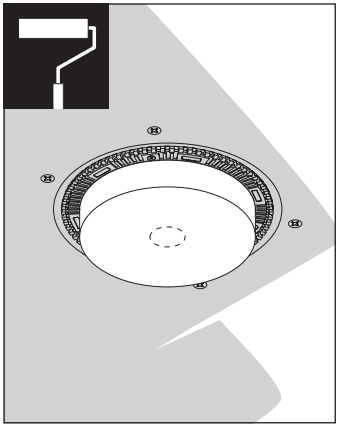

Decke und gerippte Flächen der Einbauringe mit Haftgrund grundieren.

Dabei darauf achten, dass keine Grundierung auf die Innenseite des Einbaurings gelangt.

Grundierung nach Gebrauchsanweisung aushärten lassen.

Più piano / Più piano in seamless
Mit Einputzring.

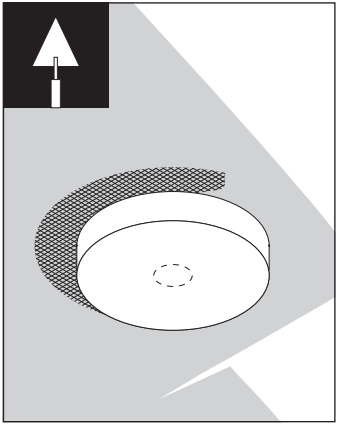

Dünne Schicht Feinputz auftragen. Netzring zum Schutz vor späteren Spannungsrissen auflegen und einputzen.

Putz nach Gebrauchsanweisung aushärten lassen.

Ausgehärtete Fläche abschleifen und ggf. erneut verputzen.

Putz nach Gebrauchsanweisung aushärten lassen.

Malerarbeiten ausführen.

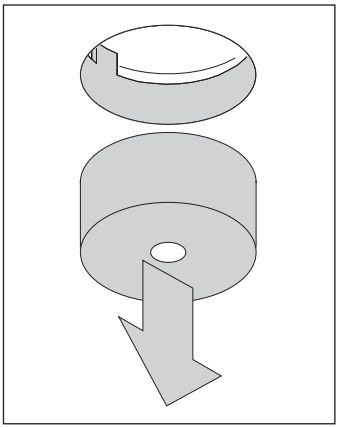

Schutzhaube vorsichtig entnehmen. Dazu ggf. in der Mitte durchstechen.

Putzreste auf der Innenfläche des Einbauring ggf. mit feinem Schleifpapier entfernen.

Installation siehe Seite 56.

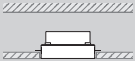

Più piano / Più piano in seamless

Mit Haltering für Panel.

Più piano / Più piano in seamless
Mit Haltering für Panel.

Haltering

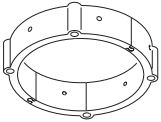

Ø Ausschnitt:
132,5 mm

Deckenstärke:
10–22 mm

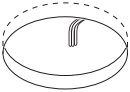

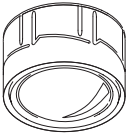

tube piano
inkl. head
Einbautiefe: 95 mm

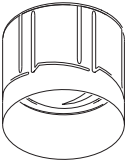

tube piano in
inkl. head
Einbautiefe: 135 mm

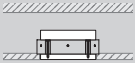

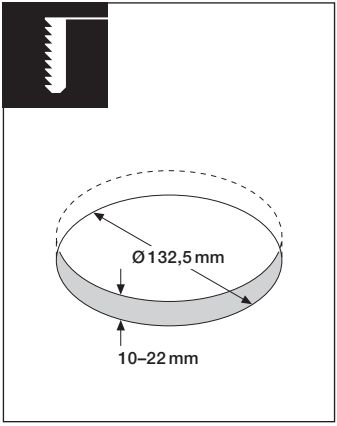

Panel ggf. absenken.

Runde Öffnung mit 132,5 mm Durchmesser erstellen.

Deckenstärke: 10 mm bis max. 22 mm.

Più piano / Più piano in seamless
Mit Haltering für Panel.

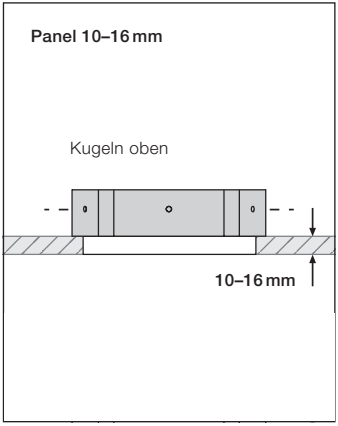

Haltering je nach Dicke des Panels so auflegen:

Materialstärke Panel 10–16 mm:
Die Kugeln auf der Innenseite des Halterings liegen oben.

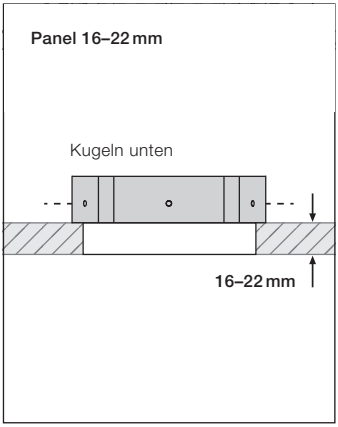

Materialstärke Panel 16–22 mm:
Die Kugeln auf der Innenseite des Halterings liegen unten.

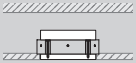

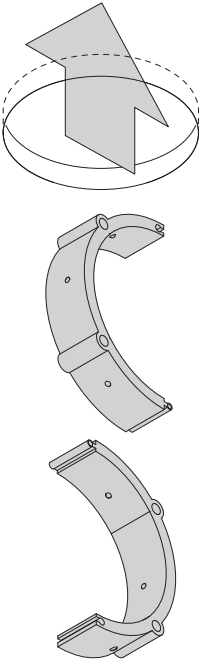

Ist ein Absenken des Panels nicht möglich, kann die Montage auch von unten durch die Öffnung erfolgen (genug Freiraum nach oben vorausgesetzt).

In diesem Fall werden die Hälften des Halterings erst durch die Öffnung geführt und dann erst ineinander geschoben.

Ist es nicht möglich den Haltering von oben zu verschrauben, kann dieser auch verklebt oder mit den mitgelieferten Schrauben von unten fixiert werden.

Più piano / Più piano in seamless
Mit Haltering für Panel.

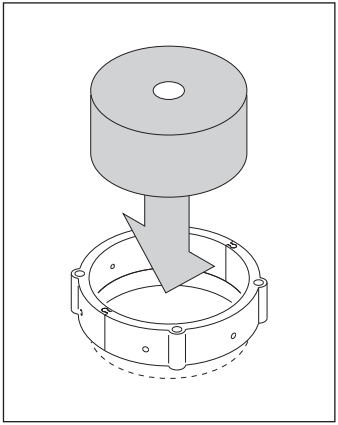

Zentrierhülse in die Öffnung einsetzen.

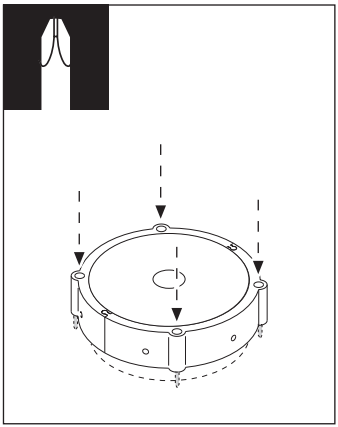

Verschraubung von oben (z. B. bei Panelmontage):

Haltering 4 x mit Schrauben in geeigneter Länge anschrauben.

Zentrierhülse entnehmen.

Installation siehe Seite 56.

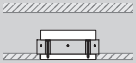

Più piano / Più piano in seamless Installation (außer cover und doppio cover)

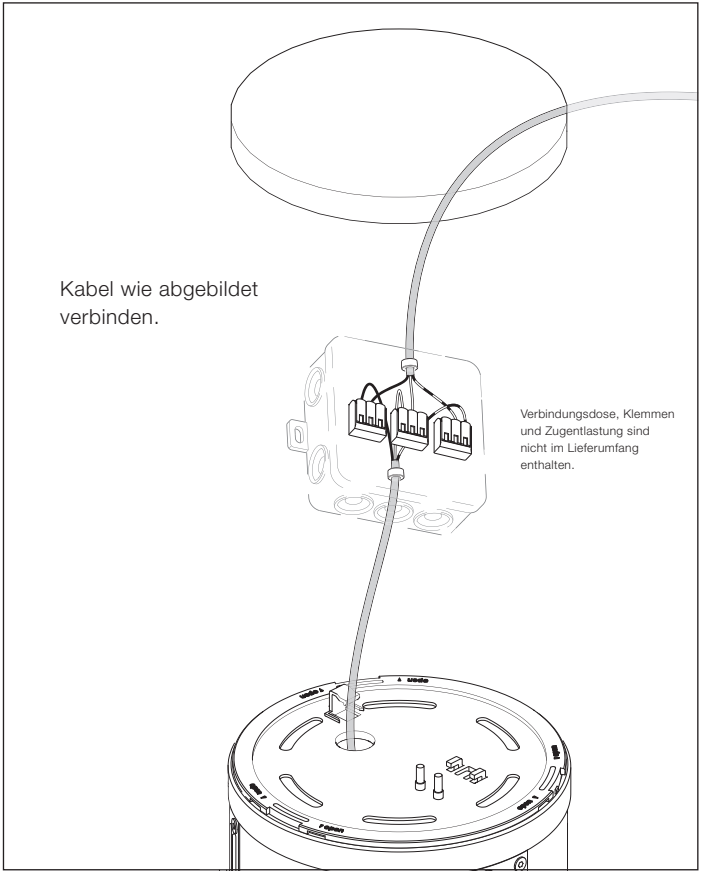

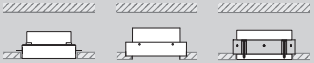

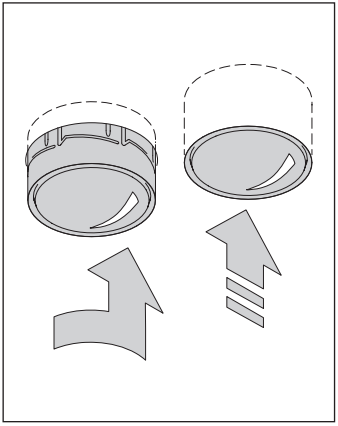

Das Einsetzen beider montierter Strahler (Piano / Piano in) erfolgt in allen Einbauvarianten auf die gleiche Weise.

Innenseite des jeweiligen Einbaurings auf Fremdkörper und Putzreste überprüfen, ggf. mit feinem Schleifpapier entfernen.

1. Strahler so drehen, dass er sich in den vertikalen Nuten leicht einschieben lässt.

2. Strahler über den Widerstand bündig eindrücken. Er rastet in Endposition ein.

Sicheren Halt überprüfen!

Achtung!
Vor der Montage alle stromführenden Leitungen vom Stromnetz trennen!

Più piano / Più piano in seamless Installation (außer cover und doppio cover)

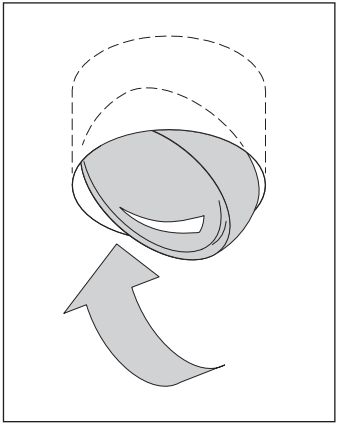

Più piano head zur Seite kippen um die Innenfläche des tubes zu erreichen.

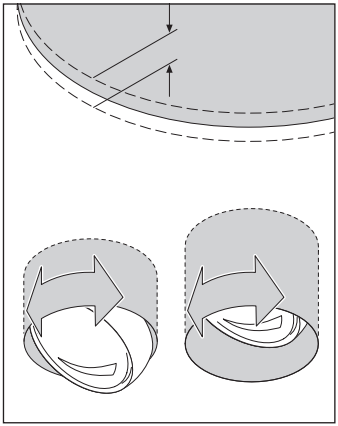

Durch Drehen des tubes kann der Strahler an das Niveau der Decke angepasst werden.

Bei der Version mit cover kann ein eventueller Spalt zwischen tube und cover auf diese Weise geschlossen werden.

Der Strahler ist nun fertig montiert.

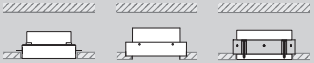

Achtung!
Die Oberfläche des Strahlers kann im Dauerbetrieb heiß werden.

Strahler entnehmen

Strahler entnehmen (cover und doppio cover)

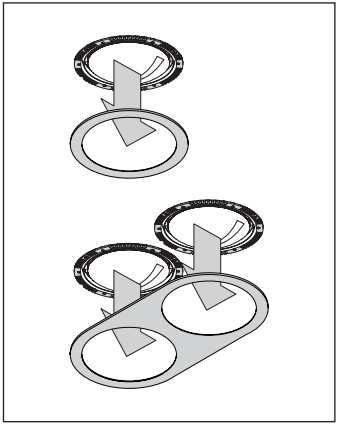

Das magnetisch gehaltene cover entnehmen.

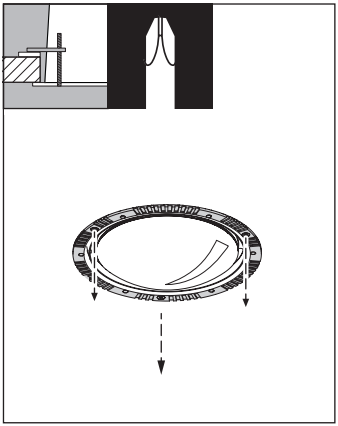

3 Schrauben der Krallen lösen.

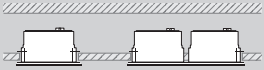

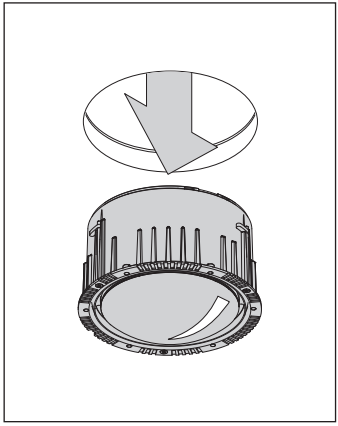

Einbautube aus der Öffnung entnehmen.

Weiter auf Seite 66 Strahler entnehmen (alle)

Strahler entnehmen (seamless)

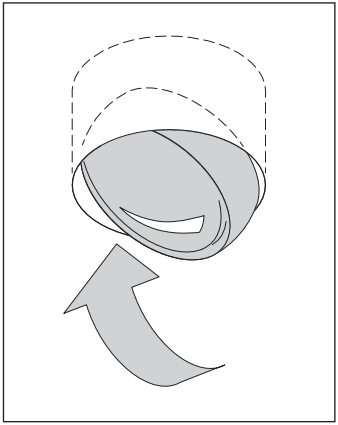

Più piano head zur Seite kippen um die Innenfläche des tubes zu erreichen.

Achtung!
Vor der Demontage alle stromführenden Leitungen vom Stromnetz trennen!

Achtung!
Die Oberfläche des Strahlers kann im Dauerbetrieb heiß werden.

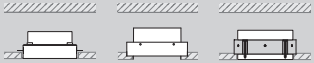

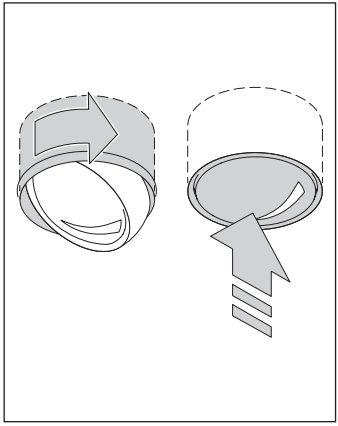

Das Entnehmen der Strahler (piano / piano in) erfolgt bei allen Varianten (außer bei den Einbautubes) auf die gleiche Weise.

1. Strahler innen am tube im Uhrzeigersinn bis zum Anschlag herausdrehen.
2. Strahler bündig senkrecht nach oben drücken.

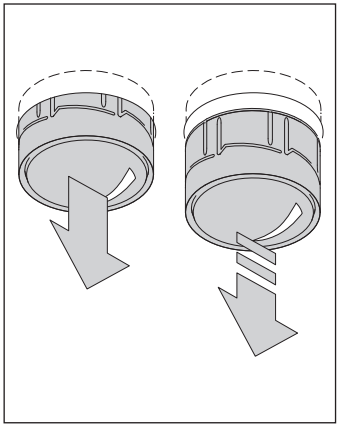

3. Strahler lässt sich nun bis zum Anschlag herausfahren.
4. Strahler über den Widerstand ganz herausziehen.

Strahler entnehmen (alle)

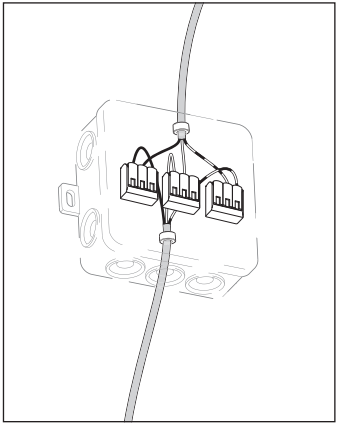

Anschlusskabel trennen.

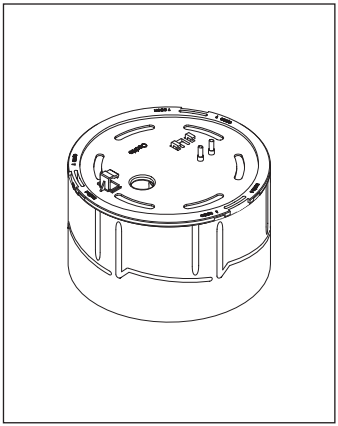

Tube auf eine weiche Unterlage stellen.

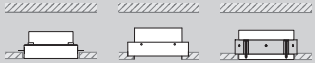

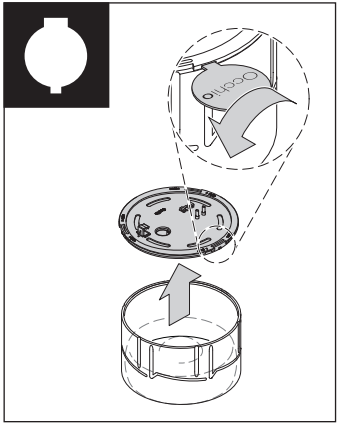

Deckel des Tubes mit dem breiten Ende des Occhio-Tools oder einem breiten Schraubendreher öffnen.

Dazu das Werkzeug in eine der seitlichen Nuten einführen und durch Drehen den Deckel vom Tube lösen.

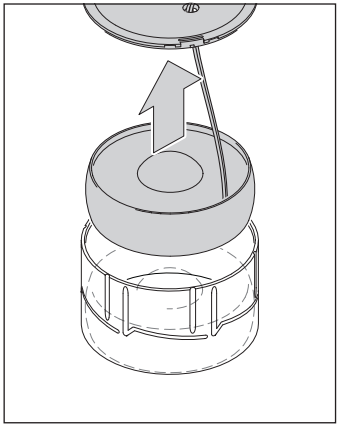

Strahlerkopf aus dem Tube entnehmen und mit dem Leuchtmittel nach oben auf eine weiche Unterlage legen.

Anhang

Pflegehinweise

Leuchte nur in abgekühltem Zustand reinigen!

Zur Reinigung der Leuchte ein trockenes Mikrofasertuch oder das Occhio Reinigungsmittel verwenden.

Info & Kontakt

Weitere Fragen beantwortet gerne
Ihr Occhio Fachhändler

www.occhio.com
info@occhio.com

Technische Daten

Technische Daten Leuchte

Artikelbezeichnung	Occhio Più piano / piano in
head	ø 125 mm, H 38 mm
Più piano	ø tube 132 mm, Einbautiefe 95 mm
Più piano in	ø tube 132 mm, Einbautiefe 135 mm
Schutzklasse	1
Anschluss	230 V AC, 50 Hz
Dimmung	via Phasenabschnittdimmer (Liste kompatibler Dimmer: www.occhio.com/dim)
Material Leuchte	Aluminium, Stahl verchromt, lackiert oder eloxiert, Kunststoff
Material Inserts	Glas, optischer Kunststoff
LED-Leistung	26 W
Zulässige Betriebsbedingung	max. 30°C nur im Innenbereich betreiben
Prüfzeichen	IP 20 CE

Technische Daten Leuchtmittel

Leuchtmittel	VOLT light engine
Ausführung	LED-Modul (wechselbar)
Lebensdauer	> 40.000 Std.

Leuchte nicht mit einer wärmeisolierenden Dämmung abdecken.

Austausch des Leuchtmittels

Der Austausch des Leuchtmittels dieser Leuchte sollte nur durch den Hersteller, seine Serviceabteilung oder durch eine ähnlich qualifizierte Person erfolgen.

Entsorgung

Bei örtlicher Entsorgungsstelle entsorgen. Das Leuchtmittel ist recyclebar; RoHS-konform. **Nicht in den Hausmüll geben!**

Occhio

Più piano / piano in
Più R piano / piano in

Mounting instructions

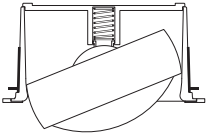

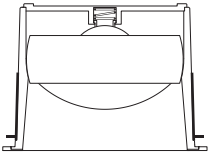

Safety precautions

Read through the mounting/ use instructions carefully before installing the luminaire. Follow the safety precautions in these instructions closely and keep the instructions in a safe place.

This symbol warns you of a dangerous situation which could lead to serious injury or even death if the instructions are not observed. It also draws your attention to possible material damage and provides other important information in connection with this product.

The assembly and installation of electrical components must be carried out only by qualified personnel. Repairs must be carried out only by authorised, qualified personnel or the manufacturer. Before performing any work on the spotlight (installation, changing the light source, cleaning, etc.), it must be disconnected from the mains supply.

This symbol draws your attention to situations in which you could look directly into the light of the LED. This may cause an after-image effect and may result in damage to the eyes if you look at the light directly for prolonged periods.

Maintain the minimum safety distance from flammable materials: 20 cm.

This symbol warns you of hot surfaces, which could cause burns if touched.

Caution: When used for prolonged periods, the surface of the spotlight can become hot. Before performing any work on the spotlight (fitting the spotlight, changing the light source or insert, etc.), always switch the spotlight off and let it cool for at least 30 minutes.

Product description

LED recessed spotlight for hollow ceilings or solid ceilings with ceiling box. Mounting flush with ceiling (Più piano) and recessed installation (Più piano in) are both possible. Optionally available with lens optics (Più) or flat cone glass with internal lens (Più R).

Version for connection to 230 V ~ mains voltage. Dimmable via trailing-edge phase-cut dimmer*. Head can be aligned in any direction thanks to the ball joint principle (Più piano: 30°, Più piano in: 20°). Choice of several variants for different installation solutions.

Covers that are held in place magnetically are used in ceiling-mounted versions and in frameless models which either have a mounting plate or are mounted on panels that are accessible from the rear (used in hollow ceilings). Using a simple mechanism, the lighting effect can be changed at any time through the use of optional inserts, dichroitic colour filter can be additionally inserted, VOLT light engine replaceable.

Other versions: Più alto (surface-mounted spotlight with integrated joint, pivotable by 52°), Più alto 3d (surface-mounted spotlight with 3d joint). Surface-mounted spotlight also available as a track-mounted spotlight.

* For a list of compatible dimmers, see www.occhio.com/dim_en

Assembling the head

Configuration Più piano and Più piano in head

Più

	C 80	S 100	S 80	S 60	S 40	S 30
small lens low				●		
small lens medium					●	●
satinised glass		●				
soft edge glass			●	●	●	
fresnel lens						●
color filter (optional)	●	●	●	●	●	●
lens	●	●	●	●	●	●
	80°, contour	100°, soft	80°, soft	60°, soft	40°, soft	30°, soft

Più R

	B	C 100	C 80	S 100	S 80	S 60	S 40	S 30
small lens low	●	●		●				
small lens medium			●		●		●	
small lens high						●		●
satinised glass	●							
soft edge glass				●	●	●		
fresnel lens							●	●
color filter (optional)	●	●	●	●	●	●	●	●
cone glass	●	●	●	●	●	●	●	●
	diffus	100°, contour	80°, contour	100°, soft	80°, soft	60°, soft	40°, soft	30°, soft

Removing the cone ring (before fitting the small lens)

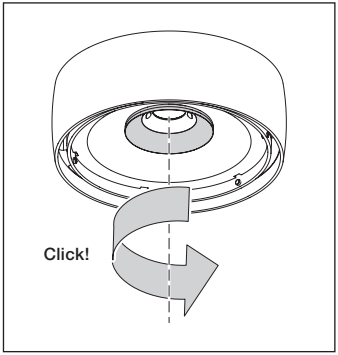

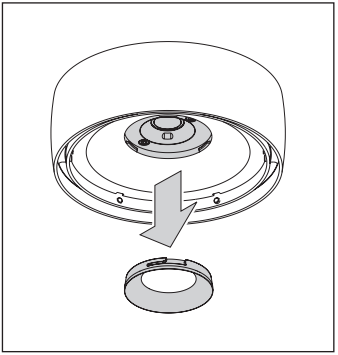

Inserting the cone ring (after removing the small lens)

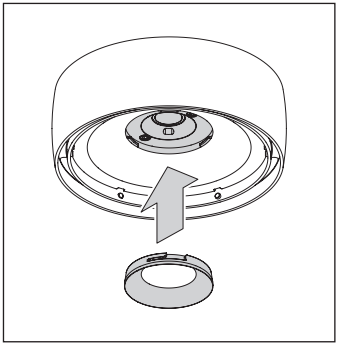

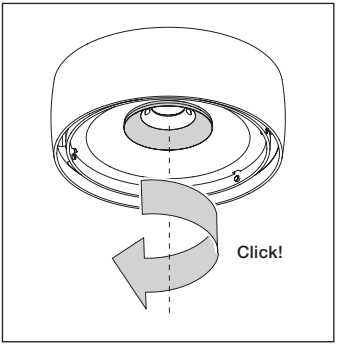

Assembling the small lens

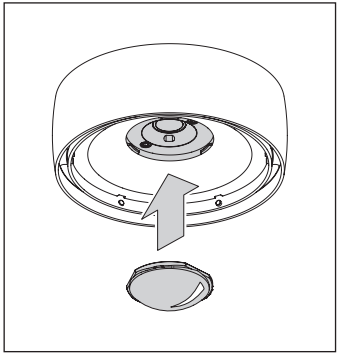

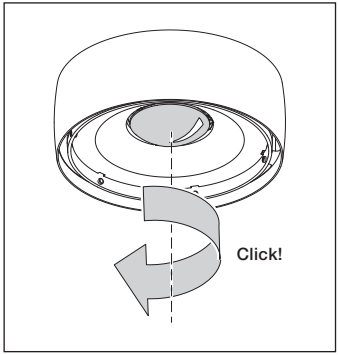

Removing the small lens

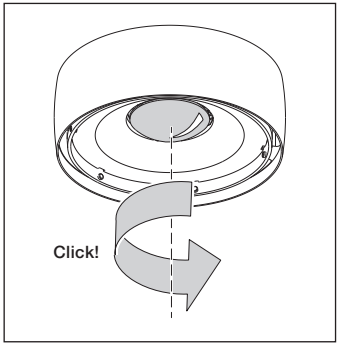

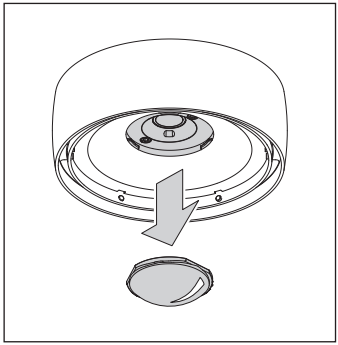

Insert combinations

Fresnel lens

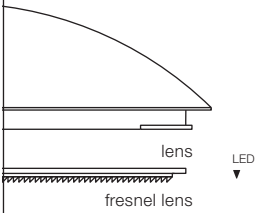

Color filter in combination

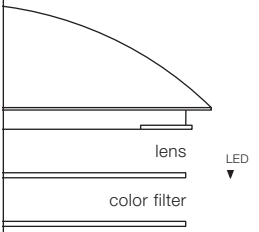

Fresnel lens

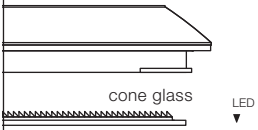

Color filter in combination

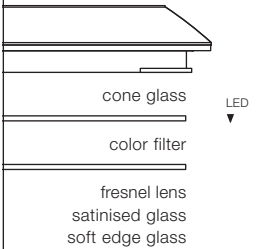

Fitting the inserts (all versions)

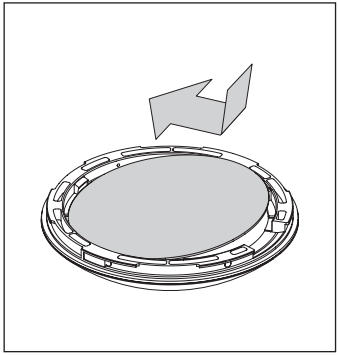

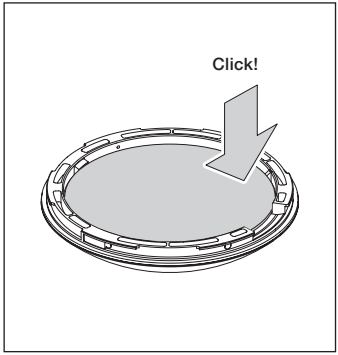

Removing the inserts

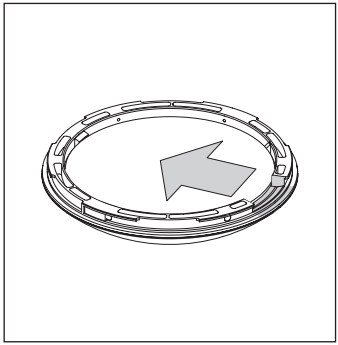

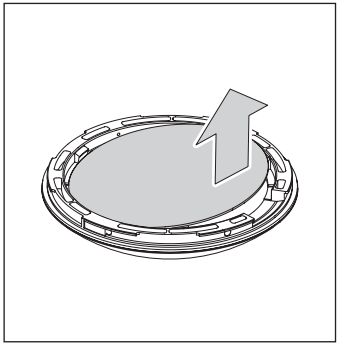

Fitting the lens / cone glass (all versions)

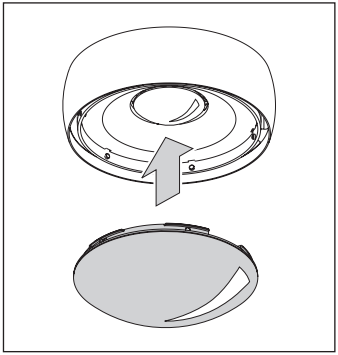

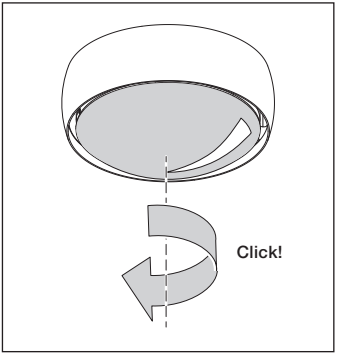

Removing the lens / cone glass

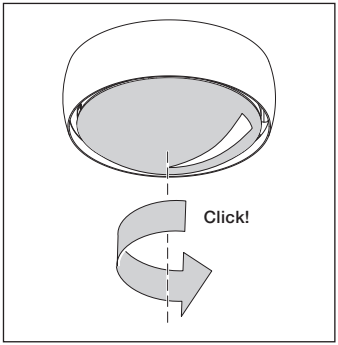

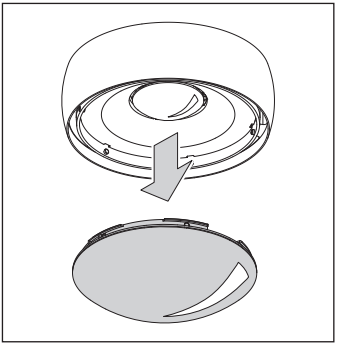

Power setting head

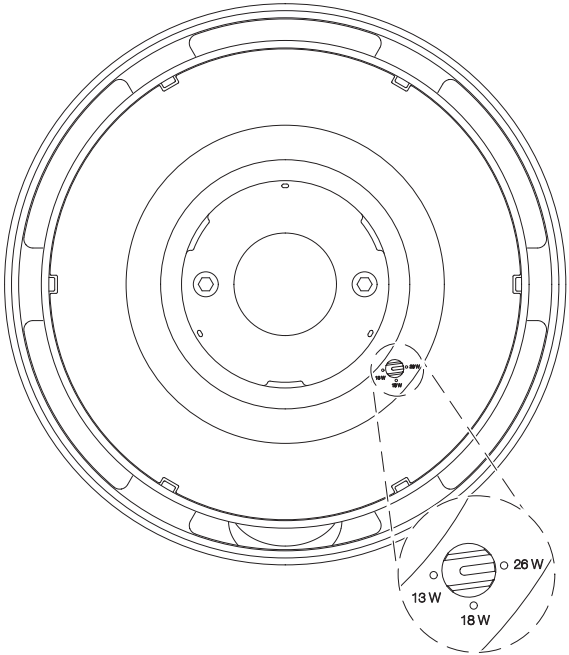

The power can be setup by the rotary switch on the VOLT light engine. After removing the lens / cone glass the rotary switch is easy reachable.

insert the head (all tubes)

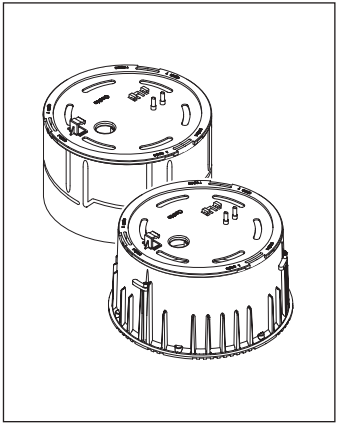

Place the tube on a soft surface, with the lid facing upwards.

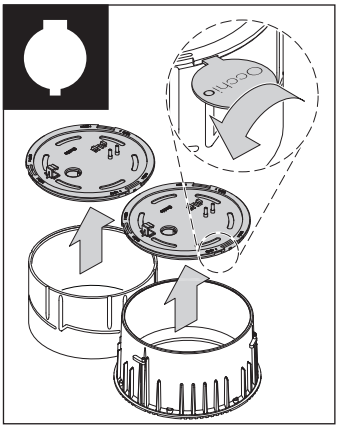

If the tube is sealed, insert the wide end of the Occhio tool (supplied) into the cutout between the lid and tube.

Turn the Occhio tool, release the lid from the tube and take it off.

insert the head (all tubes)

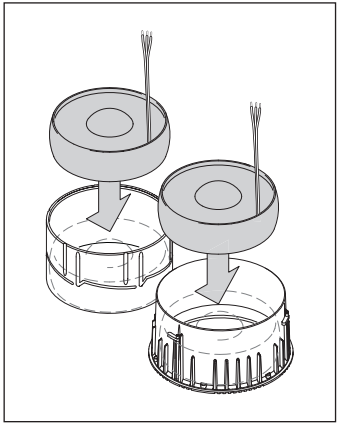

Insert the fully assembled head into the tube.

Caution!
Insert the head and lens carefully, because on the Più piano the lens protrudes at the bottom. Make sure you place the head on a soft surface.

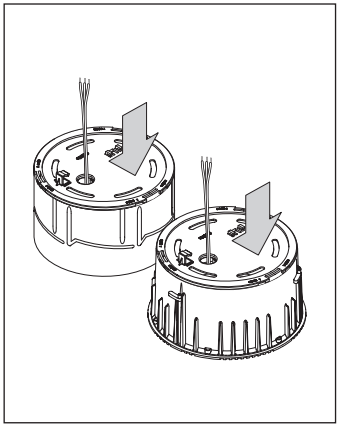

Feed the head cable through the opening on the lid. Click the lid into place in the tube. To do this, raise the tube slightly.

Ensure that the lid is fully closed.

The tube is prepared for fitting.

adjusting the head (all tubes)

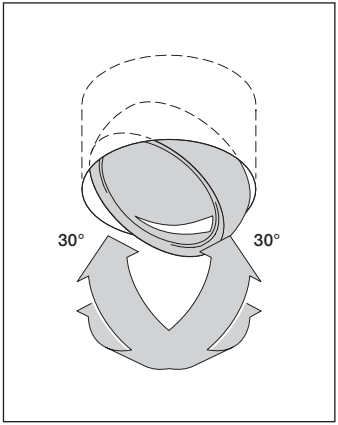

The Più piano head can be aligned in any direction up to an angle of 30°.

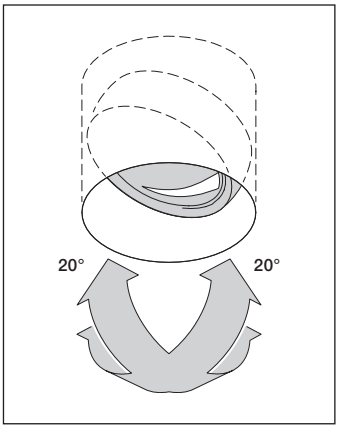

The Più piano in head can be aligned in any direction up to an angle of 20°.

Caution!
When used in continuous operation, the surface of the spotlight can become hot.

Preparing the installation area and installation

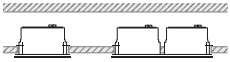

Più piano / Più piano in 95
Mounting tube / s with cover and doppio cover.

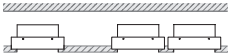

Più piano / Più piano in seamless 103
With mounting board and doppio mounting board.

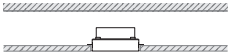

Più piano / Più piano in seamless 109
With plaster ring.

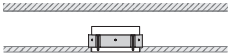

Più piano / Più piano in seamless 119
With retaining ring for panels.

Più piano / Più piano in

Mounting tube / s with cover and doppio cover.

Più piano / Più piano in mounting tube / s with cover and doppio cover.

Reinforcing ring / s

Ceiling cut-outs:
Mounting tube / s with cover:
Cut-out: dia. 144 mm
Ceiling thickness: 10–50 mm

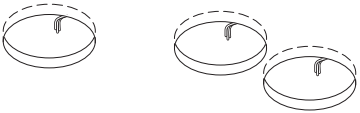

Mounting tube piano /
piano in incl. head

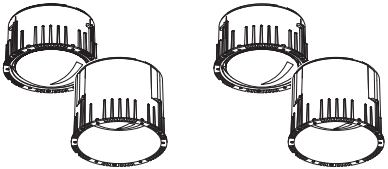

cover / doppio cover

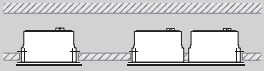

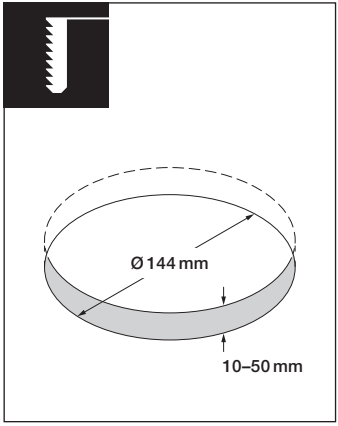

Single version
Create a circular opening with a 144 mm diameter. Ceiling thickness: 10 mm to max. 50 mm.

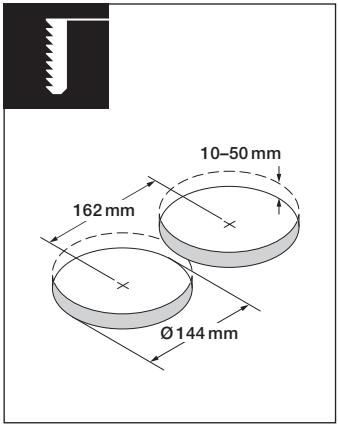

Version with doppio cover
Create two circular openings, each with a 144 mm diameter. Distance between the circle centres: 162 mm Ceiling thickness: 10 mm to max. 50 mm.

Caution!
Before fitting, disconnect all currentcarrying lines from the mains supply.

Più piano / Più piano in mounting tube / s with cover and doppio cover.

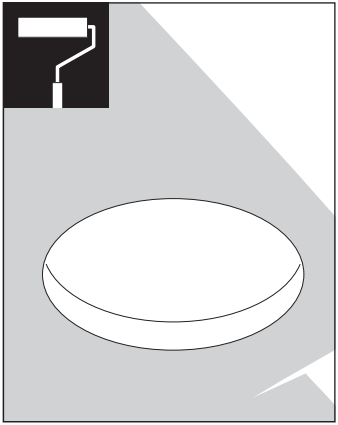

Carry out any painting and decorating work.

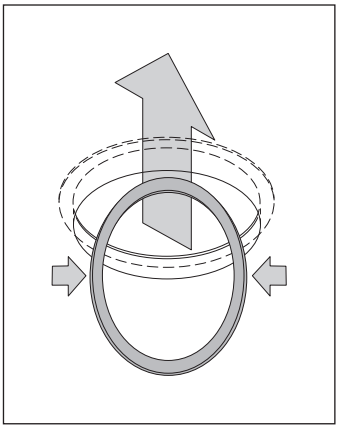

Squeeze the transparent reinforcing ring together slightly, guide it through the opening and place it on the edge of the opening.

Caution!
Before fitting, disconnect all currentcarrying lines from the mains supply.

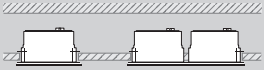

Connect cables as shown.

Junction box, terminals and strain relief are not included in the scope of delivery.

Più piano / Più piano in mounting tube / s with cover and doppio cover.

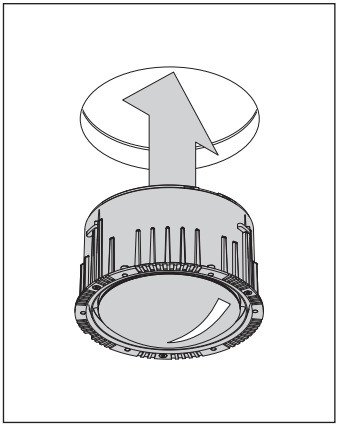

Insert the mounting tube in the opening.

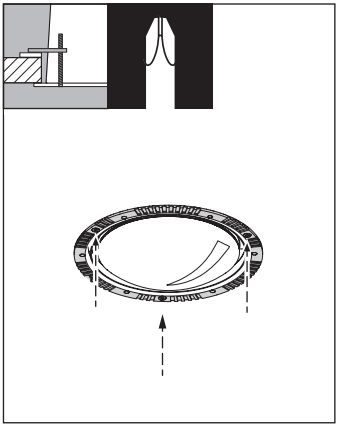

Secure with 3 screws.

Check that the mounting tube is held in place firmly.

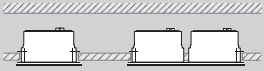

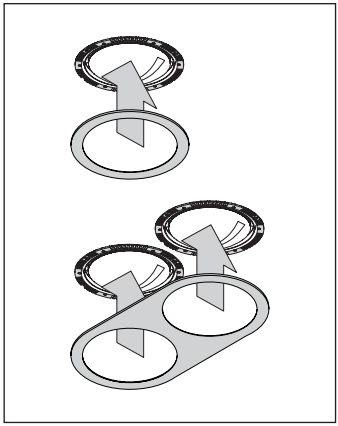

Place the cover over the mounting tube, ensuring that it is properly centred. The cover is held in place by magnets.

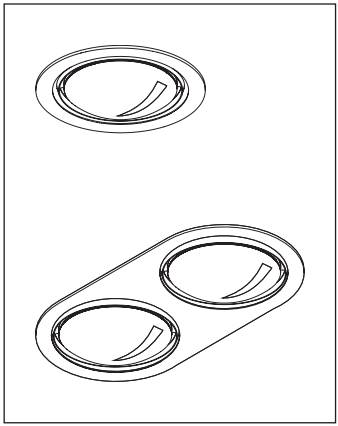

The spotlight is now fully assembled!

Più piano / Più piano in seamless

With mounting board and doppio mounting board.

Più piano / Più piano in seamless with mounting board and doppio mounting board.

A
Cut-out:
> 250 x 250 mm

Mounting board:
250 x 250 mm
Thickness: 12,5 mm

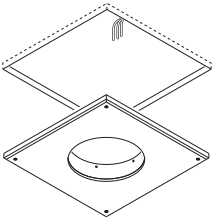

B
Cut-out:
> 250 x 412,5 mm

doppio
mounting board
250 x 412,5 mm
Thickness: 12,5 mm

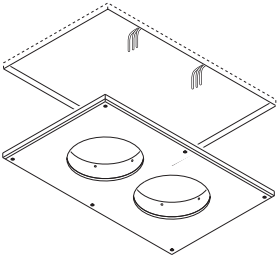

tube piano
incl. head
Einbautiefe: 95 mm

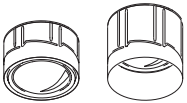

tube piano in
incl. head
Einbautiefe: 135 mm

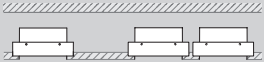

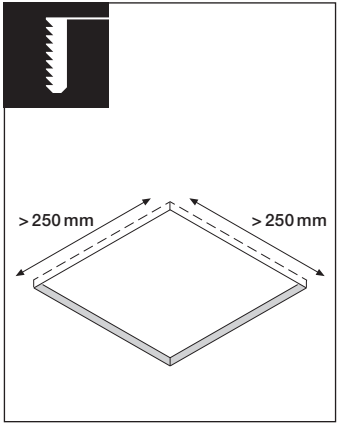

Single version

Prepare a ceiling cut-out
> 250 x 250 mm in size.

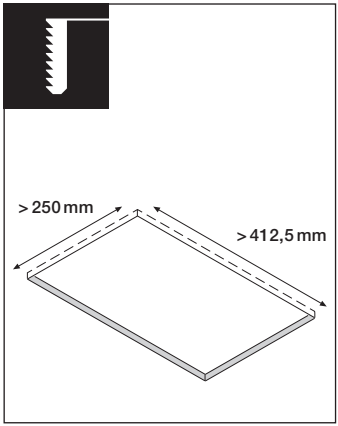

doppio mounting board

Prepare a ceiling cut-out
> 250 x 412,5 mm in size.

Più piano / Più piano in seamless with mounting board and doppio mounting board.

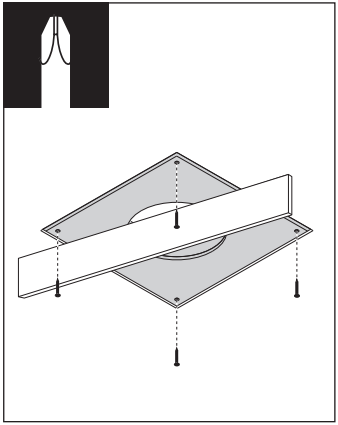

Correctly fit the drywalling plate in the opening so it is flush. Do so using the designated drill holes.

Should the plate be fixed in any other position, pre-drill holes before screwing in place so as to avoid damaging the drywalling plate.

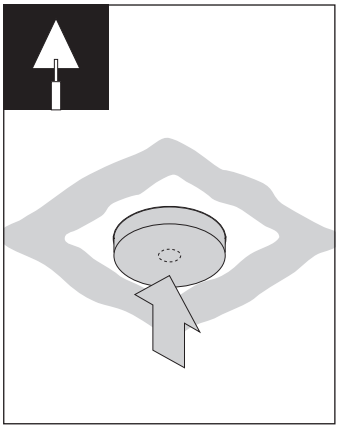

Place the protective cover in the opening. Plaster over the joins.

Ensure that the inside of the mounting ring is clean.

Caution!
Check that the mounting board is held in place firmly.

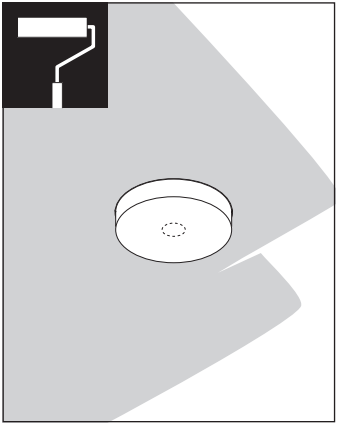

Carry out any painting and decorating work.

Ensure that the inside of the mounting ring is clean.

Remove the protective cover.

If necessary, remove any residual plaster / paint from the inside of the mounting ring using fine sandpaper.

Installation see page 126.

Più piano / Più piano in seamless

With plaster ring.

Più piano / Più piano in seamless with plaster ring.

Plaster ring

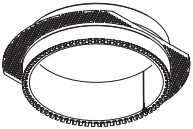

Cut-out dia.:
166 mm
Ceiling thickness:
10–35 mm

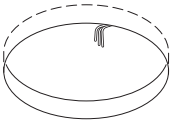

Mounting ring

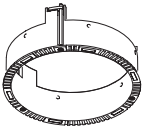

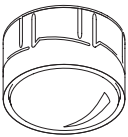

piano
incl. head
Installation depth: 95 mm

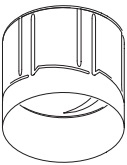

piano in
incl. head
Installation depth: 135 mm

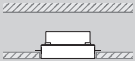

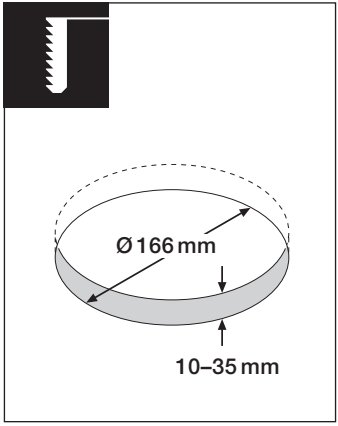

Create a circular opening with a 166 mm diameter.

Ceiling thickness: 10 mm to max. 35 mm.

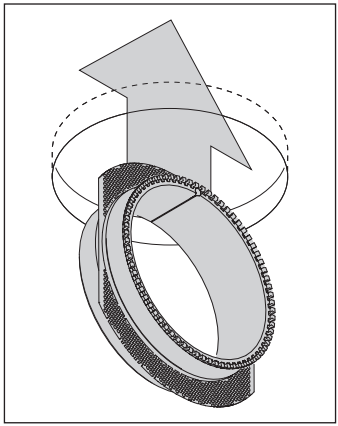

Guide the plaster ring through the opening.

If the cavity is too shallow, unscrew the perforated plate from the plaster ring. Then guide the perforated plate, without the plaster ring, through the opening. After fixing the perforated plate into place, screw the plaster ring back in.

Più piano / Più piano in seamless with plaster ring.

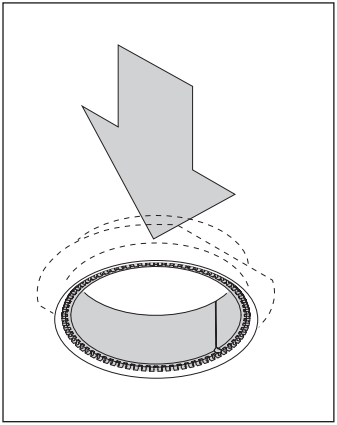

Insert the plaster ring into the opening with the grooved edge facing downwards.

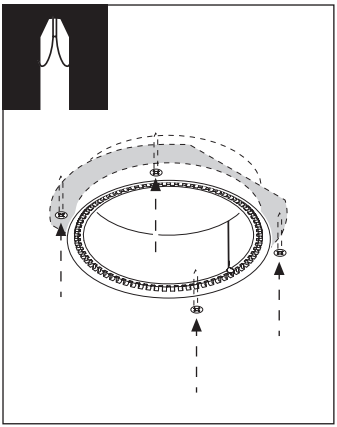

Using 4 drywall screws (supplied), screw the perforated plate of the plaster ring through the ceiling panel.

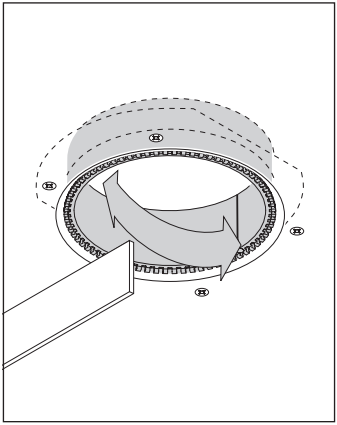

Adjust the plaster ring flush with the plaster by screwing it in or out.

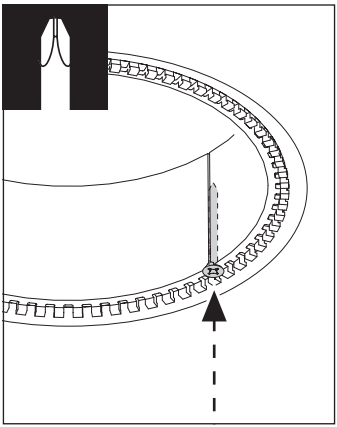

To fix the position at which the plaster ring is set, screw the supplied screw into the plaster ring so that it is flush.

Più piano / Più piano in seamless with plaster ring.

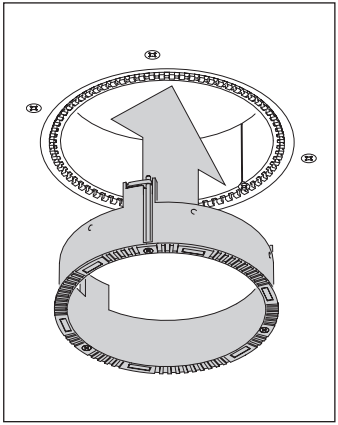

Insert the mounting ring into the plaster ring.

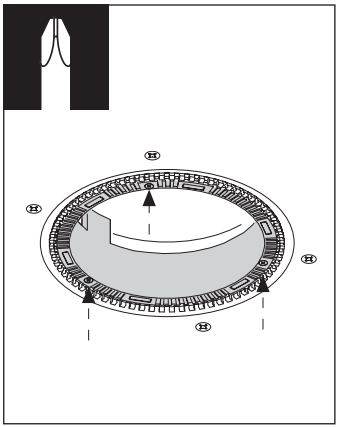

Secure with 3 screws.

Check that the mounting ring is held in place firmly.

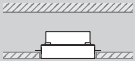

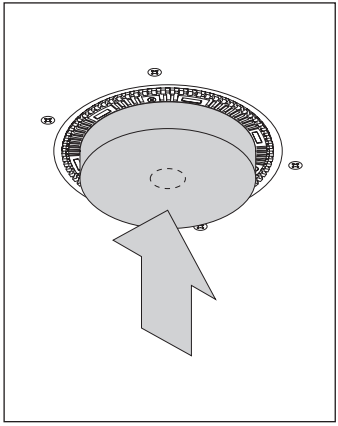

Place the protective cover in the opening.

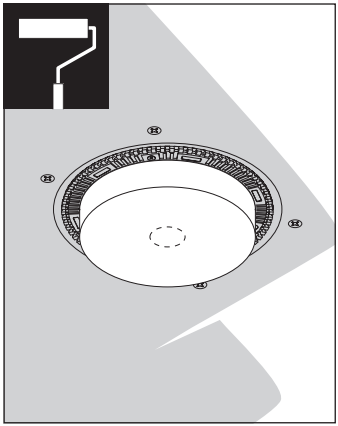

Prime the ceiling and grooved areas of the mounting rings with primer.

Take care to ensure that no primer is applied to the inside of the mounting ring.

Allow the primer to dry according to the instructions given.

Più piano / Più piano in seamless with plaster ring.

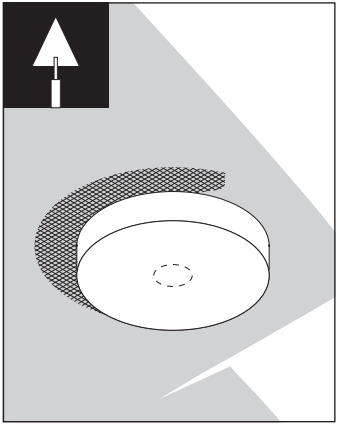

Apply a thin layer of plaster.

Apply a ring of wire mesh to protect against later stress cracks, then plaster. Allow the plaster to dry according to the instructions given.

Sand the dried surface and re-plaster if required.

Allow the plaster to dry according to the instructions given.

Carry out any painting and decorating work.

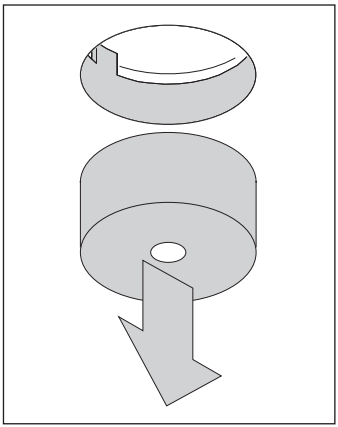

Carefully remove the protective cover. To do so, pierce it in the middle if required.

If necessary, remove any residual plaster from the inside of the mounting ring using fine sandpaper.

Installation see page 126.

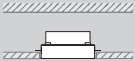

Più piano / Più piano in seamless

With retaining ring for panels.

Più piano / Più piano in seamless with retaining ring for panels.

Retaining ring

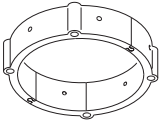

Cut-out dia.:
132,5 mm

Ceiling thickness:
10–22 mm

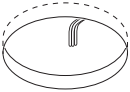

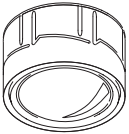

tube piano
incl. head
Installation depth: 95 mm

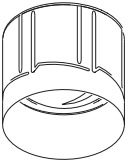

tube piano in
incl. head
Installation depth: 135 mm

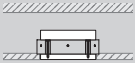

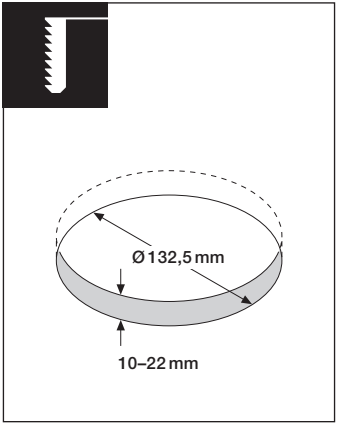

Lower the panel as required.

Create a circular opening with a 132.5 mm diameter.

Ceiling thickness: 10 mm to max. 22 mm.

Più piano / Più piano in seamless with retaining ring for panels.

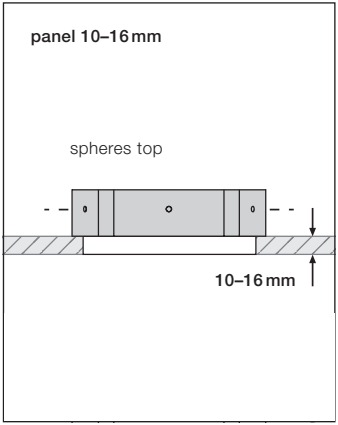

Fit the retaining ring according to the thickness of the panel:

Panel material thickness 10–16 mm: The spheres on the inside of the retaining ring are on top.

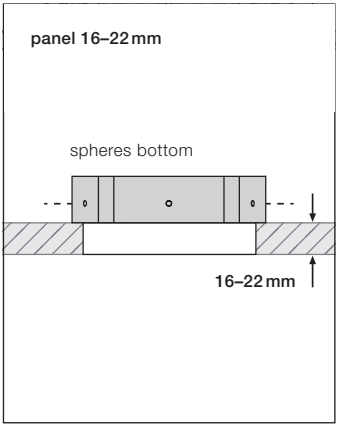

Panel material thickness 16–22 mm: The spheres on the inside of the retaining ring are at the bottom.

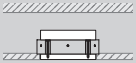

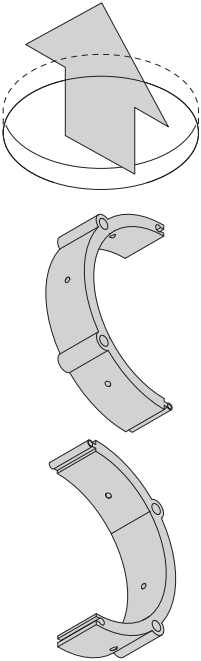

If it is not possible to lower the panel, fitting can also be carried out from below, through the opening (provided there is sufficient free space above).

In this case, the two halves of the retaining ring would first need to be guided through the opening, and only then be joined together.

If it is not possible to screw the retaining ring on top of the panel, it is possible to glue the ring or fix the ring by included screws from below.

Più piano / Più piano in seamless with retaining ring for panels.

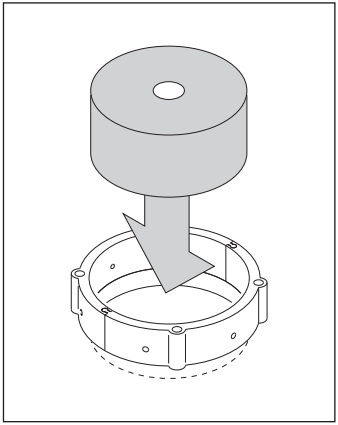

Place the centre sleeve in the opening.

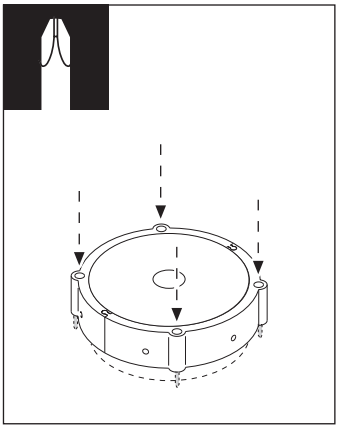

Screwing in from above (e. g. for panel fitting):

Screw on the retaining ring using 4 screws of suitable length.

Remove the centre sleeve.

Installation siehe Seite 126.

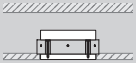

Più piano / Più piano in seamless installation (except cover and doppio cover)

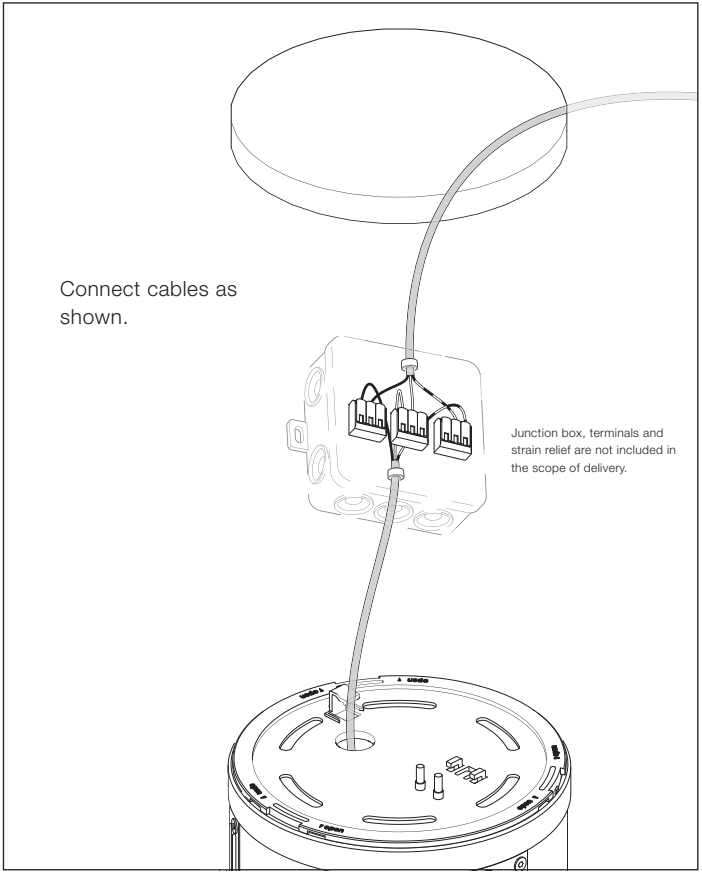

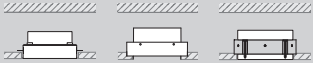

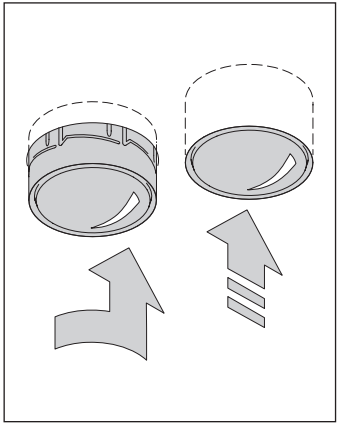

Both assembled spotlights (piano/piano in) are inserted in the same way, regardless of installation variant.

Check inside the mounting ring for debris and residual plaster, and remove it using fine sandpaper.

1. Turn the spotlight so that it can easily be inserted into the vertical grooves.

2. Despite the resistance, continue to push the spotlight in until it is flush. It clicks into its end position.

Check that it is securely mounted!

Caution!
Before fitting, disconnect all currentcarrying lines from the mains supply.

Più piano / Più piano in seamless installation (except cover and doppio cover)

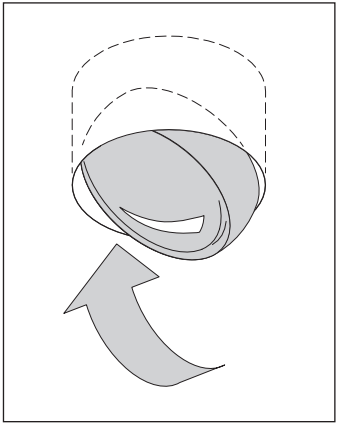

Tip the Più piano head to one side to reach the inner surface of the tube.

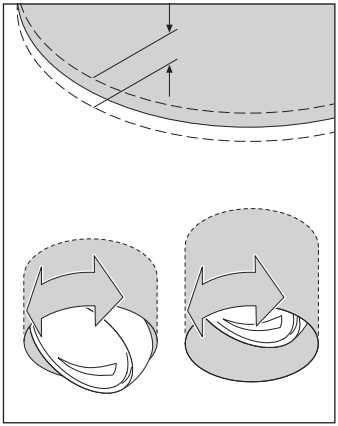

By turning the tube, the spotlight can be adjusted to the level of the ceiling.

On the version with the cover, a gap between the tube and cover can be closed in this way.

The spotlight is now fully assembled.

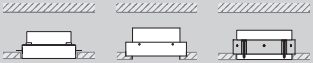

Caution!
When used in continuous operation, the surface of the spotlight can become hot.

Removing the spotlight

Removing the spotlight (cover and doppio cover)

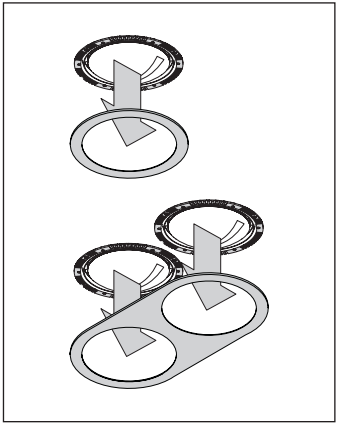

Remove the magnetically fixed cover.

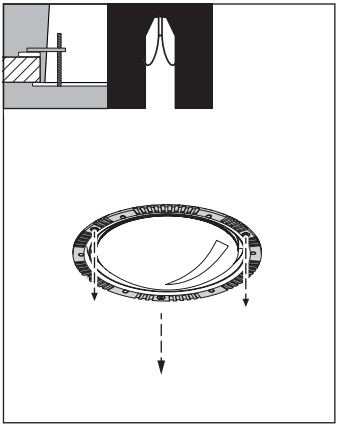

Loosen the 3 Screws.

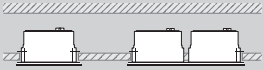

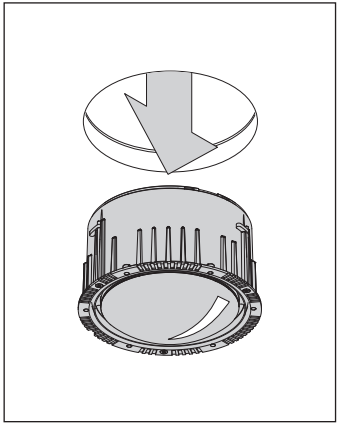

Remove the mounting tube from the opening.

Further see page 136 removing the spothlight (all)

Removing the spotlight (seamless)

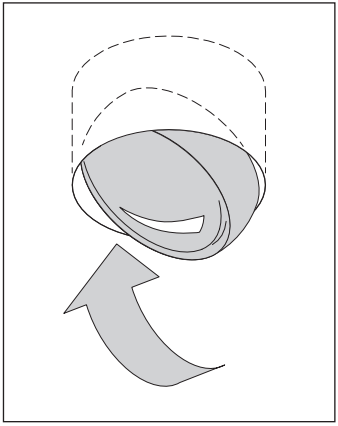

Tip the Più piano head to one side to reach the inner surface of the tube.

Caution!
Before disassembly, disconnect all currentcarrying lines from the mains supply.

Caution!
When used in continuous operation, the surface of the spotlight can become hot.

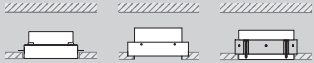

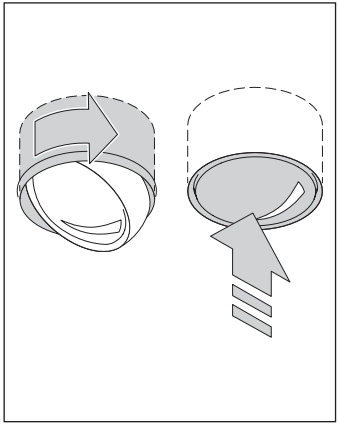

Both spotlights (piano / piano in) are removed in the same way, regardless of installation variant.

1. Holding the inside of the spotlight by the tube, turn the spotlight clockwise as far as it will turn.
2. Press the spotlight upwards until it is flush.

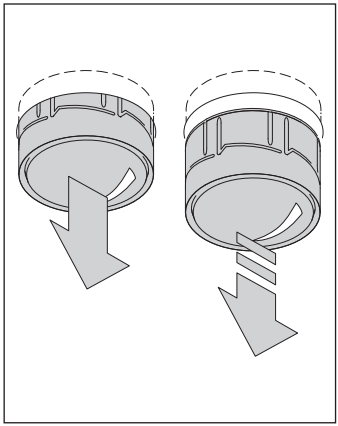

3. The spotlight can now be removed. You will feel some resistance.
4. Despite the resistance, continue to draw out the spotlight until it is fully removed.

Removing the spotlight (all)

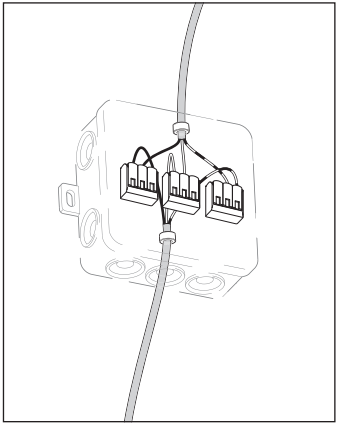

Disconnect the cables.

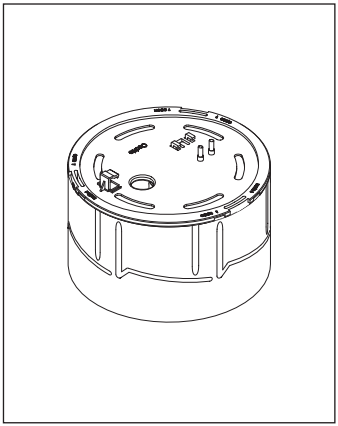

Place the tube on a soft surface.

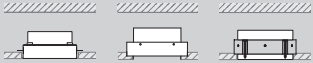

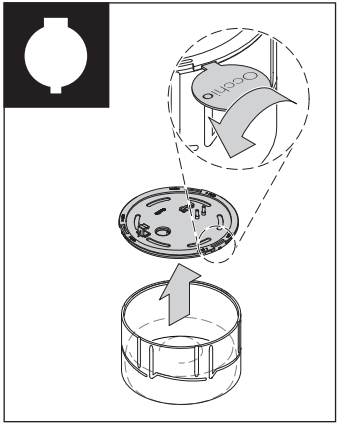

Using the wide end of the Occhio tool or a wide screwdriver, open the lid of the tube.

Insert the tool into one of the side grooves and turn to release the lid from the tube.

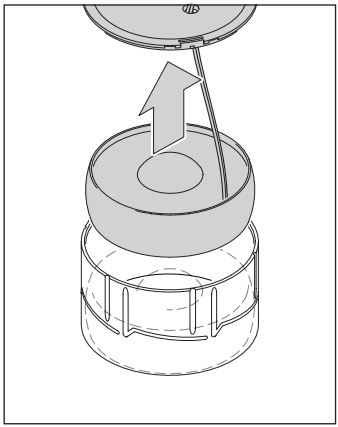

Remove the spotlight head from the tube and place it on a soft surface, with the bulb facing upwards.

Appendix

Care instructions

Always allow the luminaire to cool down before cleaning.

To clean the luminaire, use a dry microfibre cloth or the Occhio cleaning agent.

Information & contact

Your Occhio specialist retailer will gladly answer any other questions

www.occhio.com
info@occhio.com

Technical data

Technical data luminaire

Product designation	Occhio Più piano / piano in
head	ø 125 mm, H 38 mm
Più piano	ø tube 132 mm, installation depth 95 mm
Più piano in	ø tube 132 mm, installation depth 135 mm
Safety class	1
Connection	230 V AC, 50 Hz
Dimming	by trailing-edge phasecut dimmer (For a list of compatible dimmers, see www.occhio.com/dim_en)
Luminaire material	aluminium, brass, steel – chrome-plated or painted
Insert material	glass, optical plastic
LED power	26 W
Permitted operating conditions	max. 30°C for indoor use only
Test symbols	IP 20 CE

Technical data light source

Light source	VOLT light engine
Version	LED module (replaceable)
Life time	> 40,000 h

Luminaires not suitable for covering with thermally insulating material.

Replace the lights source

The light source contained in this luminaire shall only be replaced by the manufacturer or his service agent or a similar qualified person.

Disposal

Dispose of at the local waste disposal site. The light source is recyclable and RoHS-compliant. **Do not dispose of with household waste.**

Occhio

www.occhio.com

010404295696649410

2024|06|20 MA-96649 Irrtümer und technische Änderungen vorbehalten. Subject to errors and technical change. Occhio GmbH