Occhio

Mito sfera su 40
Datenblatt

Ringförmige LED Wandleuchte zur Montage auf einem Spiegel mit einseitigem Lichtaustritt und einem Durchmesser von 40 cm. Die Lichtwirkung bietet blendfreies Licht für eine perfekte Ausleuchtung. Version mit externem Vorschaltgerät hinter dem Spiegel oder in Revision, Anschluss an 230 V AC Netzspannung.

Steuerbar über »touchless control« (Gestensteuerung am head) oder Occhio air, alternativ dimmbar via Phasenabschnitt-dimmer*. Die Farbtemperatur ist stufenlos steuerbar via »touchless control« oder Occhio air von 2700–4000 K (optional 2200–3500 K) oder voreinstellbar (2700 / 3000 / 3500 / 4000 K).

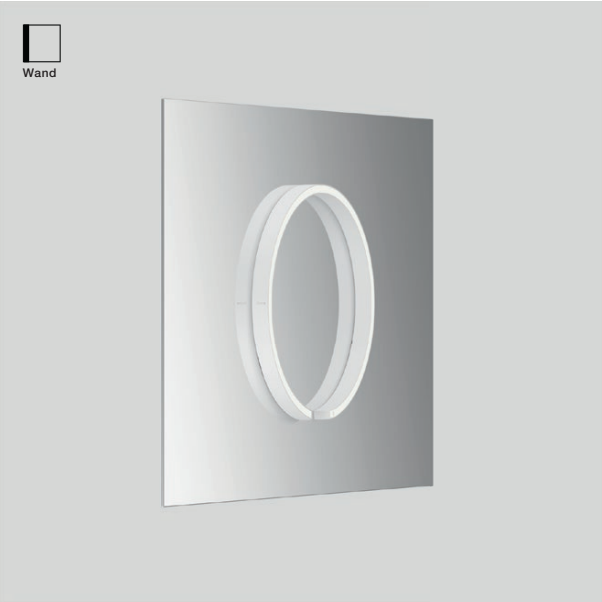

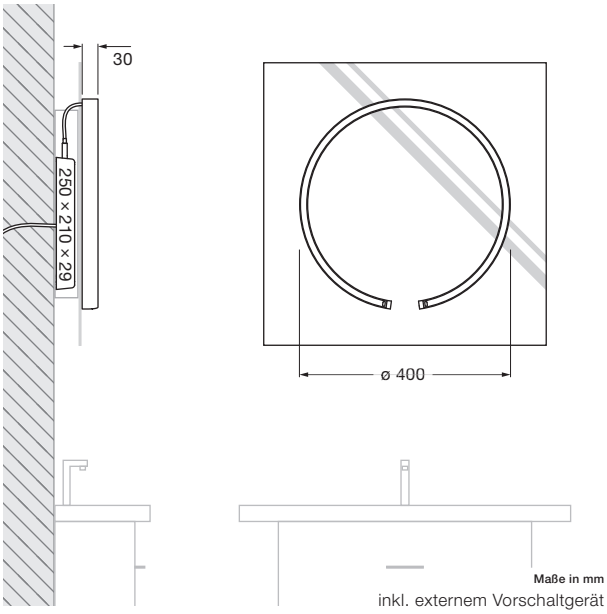

inkl. externem Vorschaltgerät

technische Daten Mito sfera su 40

Eigenschaften	Material	Aluminium lackiert oder PVD-beschichtet, optisches Silikon	
	Gewicht (ohne Spiegel)	2,0 kg	
Oberfläche	head	bronze, gold matt, rose gold, silber matt, weiß matt, schwarz matt, phantom, black phantom	
Occhio »color tune« LED	mittlere Lebensdauer	> 50.000 Std.	
	Energieeffizienzklasse (Lichtausbeute)	G (36 lm / W)	
	Leistung	LED 20 W (inkl. Occhio Vorschaltgerät 26 W, standby < 0,5 W)	
	Farbwiedergabeindex	high color; CRI Ra 95	
	Farbtemperatur (Farbkonsistenz)	2700–4000 K (2-step)	2200–3500 K (2-step 2200 K, 3-step 3500 K)
Elektrik	Dimmung	via Phasenabschnittdimmer, »touchless control« oder Occhio air (optional)*	
	Anschluss	230 V AC	
	Powerfaktor Netzteil (cos ϕ1)	0,9	
	Flimmer / Stroboskop-Effekt	1 (PstLM) / 0,9 (SVM)	
	zulässige Betriebsbedingung	max. 30°C nur im Innenbereich betreiben	

*** Liste kompatibler Dimmer: www.occhio.com/dim, Phasenabschnittdimmer und Occhio air nicht kombinierbar**

Mito sfera su 40
Anschlussschemata

Option 1

Vorschaltgerät hinter dem Spiegel, Länge des Leuchtenkabels 1,2 m

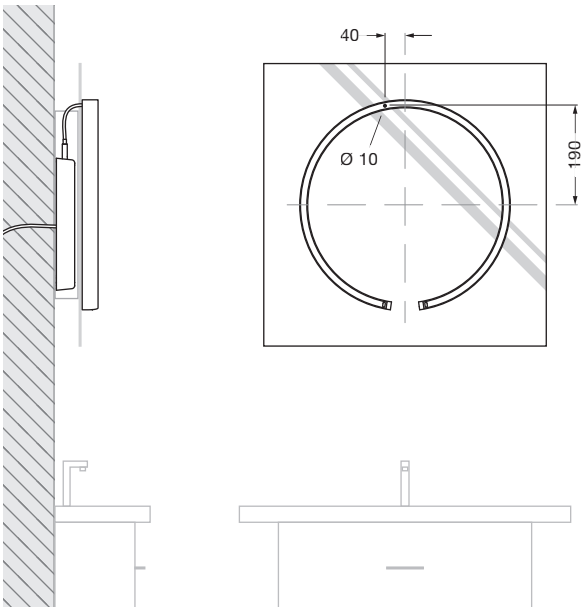

Option 2

Vorschaltgerät in Revision, optionales Verlängerungskabel (5 m) via Konfigurator bestellbar.

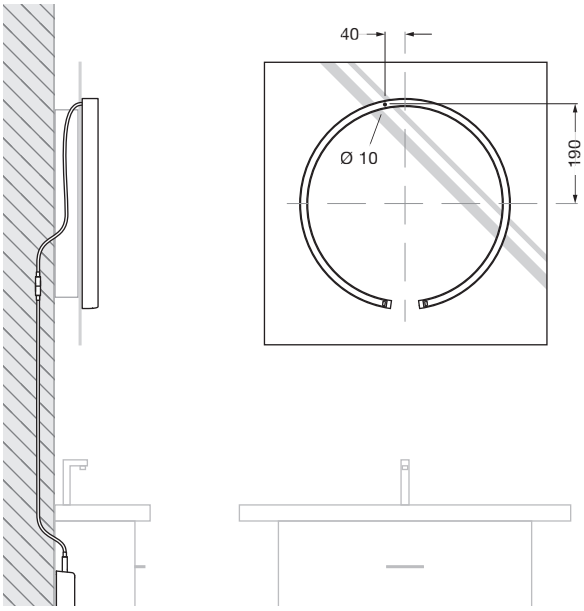

Mito sfera su 40
Lichtwirkungen

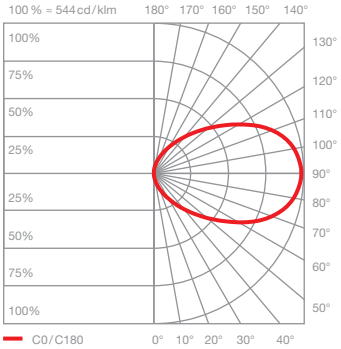

wide
breit abstrahlendes Licht, Lichtkegel ca. 90°

inserts:	wide		
Lichtstrom:	high color	20 W	800 lm

*Die standardisierte Angabe von Blendungswerten (UGR Wert – 4H8H) ist für ringförmige Leuchten nur bedingt aussagekräftig. In den meisten realen Anwendungen ergibt sich aus einer individuellen Berechnung ein UGR Wert <19. Daher empfehlen wir immer eine Berechnung durchzuführen die auf Wunsch gerne auch durch unsere Lichtplanungsabteilung (lightingdesign@occhio.de) erstellt werden kann.

Steuerungsmöglichkeiten

Steuerung

Mito set box

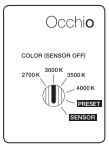

sospeso / aura / sfera / sfera su / volo

soffitto / alto flat

alto & alto side

sospeso / aura / sfera / volo:
COLOR (Sensor off)
Farbtemperatur einstellbar (4 Stufen)
Phasenabschnittdimmung möglich

PRESET (sospeso / aura / volo)
Farbtemperatur einstellbar (4 Stufen)
up/down Verhältnis einstellbar (5 Stufen)
Phasenabschnittdimmung möglich

PRESET (sfera)
Farbtemperatur einstellbar (4 Stufen)
Lichtintensität einstellbar (5 Stufen)

SENSOR
»touchless control« (Gestensteuerung)
schalten, dimmen, up/down fading*
»color tune« (Farbtemperatur stufenlos einstellbar)
keine externe Dimmung möglich

soffitto / alto / alto side:
COLOR
Farbtemperatur einstellbar (4 Stufen)
Phasenabschnittdimmung möglich

***nicht bei sfera**

Mito »air« box

sospeso / aura / sfera / volo

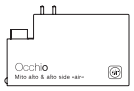

alto & alto side

Occhio air (Bluetooth- Steuerung über Occhio air App) oder »air « controller (optional)
Steuerung einzelner Leuchten, Gruppen und Szenen

sospeso / aura / sfera / volo:
SENSOR
»air« + »touchless control« (Bluetooth- und Gestensteuerung)
Steuerung via »touchless control« und Occhio air App oder »air« controller

SENSOR OFF
»air«
Steuerung via Occhio air App oder »air« controller
schalten, dimmen, up/down fading
»color tune« (Farbtemperatur stufenlos einstellbar)

terra / raggio / largo / soffitto / alto flat

terra / largo / raggio:
»air«, »touchless control« und »body sensor« (raggio / terra) (Bluetooth- und Gestensteuerung)
Steuerung via »touchless control«, »body sensor« und Occhio air App oder »air« controller

»ambient light control« (terra)
Anpassung an das Umgebungslicht

»presence sensor« (terra)
Anwesenheitserkennung und automatische Abschaltung über Bewegungssensor

Steuerung und Sensoren über »air« app deaktivier- und einstellbar

alto / alto side:
»air« (Bluetooth-Steuerung)
Steuerung via Occhio air App oder »air« controller
schalten, dimmen, »color tune« (Farbtemperatur stufenlos einstellbar)

Mit Mito »air« box ist keine externe Dimmung möglich